INXPECT SAFETY RADAR EQUIPMENT

Catálogo de productos

INXPECT

INXPECT SAFETY
RADAR EQUIPMENT

La Seguridad Industrial en su máxima expresión: los radares de seguridad Inxpect detectan el acceso o la presencia de operarios en áreas peligrosas, permitiendo la configuración dinámica en tiempo real de los campos de visión y las zonas de alarma.

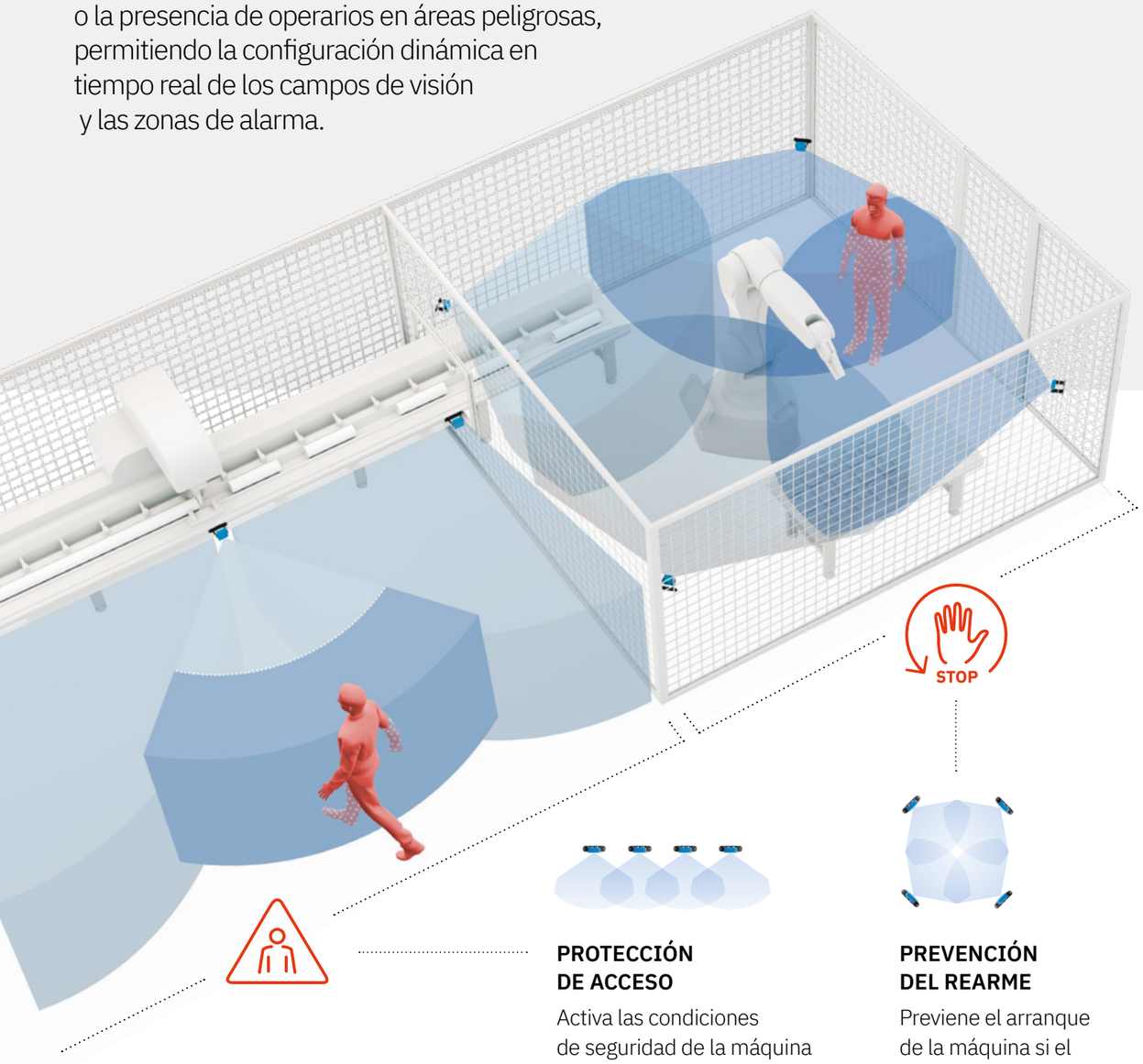

PROTECCIÓN DE ACCESO

Activa las condiciones de seguridad de la máquina si el operario se acerca al área de peligro.

PREVENCIÓN DEL REARME

Previene el arranque de la máquina si el operario está presente en el área de peligro.

Inxpect product catalogue v3.8 - Copyright © 2026 Inxpect S.p.A. - All rights reserved. - inxpect.com - safety@inxpect.com - Designed and manufactured in Italy by Inxpect.
"Inxpect" and its logo are registered trademarks of Inxpect S.p.A. - Technical specifications subject to change without notice. - All pictures shown are for illustration purposes only.

LOS PRIMEROS DEL MUNDO

Productos de radar con certificados SIL2/PIL y UL

UL CERTIFIED SAFETY US·CA E509636

SIL2 PLd CERTIFIED

AJUSTE DINÁMICO DEL CAMPO DE VISIÓN

Los parámetros del sensor pueden configurarse en tiempo real, permitiendo el ajuste dinámico del campo de visión. Esta característica los convierte en soluciones perfectas para aplicaciones en robótica móvil.

MEJORA LA COMUNICACIÓN CON LA MAQUINARIA

El Fieldbus modular permite que los sensores de Inxpect intercambien, en tiempo real, datos de seguridad (por ejemplo, la posición del objetivo) con el PLC de la maquinaria. Esto permite una integración efectiva con el sistema de control de la maquinaria.

CONFIGURACIÓN SEGURA

Tanto si escoge USB como Ethernet para su configuración, el sistema de radar de seguridad mantiene la protección. En todos los casos, la aplicación y los dispositivos de control cooperan en total seguridad.

TIEMPO DE RESPUESTA < 100 ms

Con tiempos de respuesta inferiores a 100 ms, puede reducir el área requerida para detener la maquinaria y ahorrar espacio.

Inxpect product catalogue v3.8 - Copyright © 2026 Inxpect S.p.A. - All rights reserved. - inxpect.com - safety@inxpect.com - Designed and manufactured in Italy by Inxpect.
"Inxpect" and its logo are registered trademarks of Inxpect S.p.A. - Technical specifications subject to change without notice. - All pictures shown are for illustration purposes only.

LUZ

RESISTENTE A LAS PERTURBACIONES

Los dispositivos ópticos suelen fallar en presencia de polvo, humo, agua o residuos generados por el proceso productivo. El equipo de Inxpect, altamente especializado en tecnología radar, ha puesto a punto un firmware sofisticado que, utilizando técnicas de radar de banda ancha, es capaz de filtrar estas alteraciones reduciendo las falsas alarmas y aumentando la productividad.

POLVO

Los sensor radar de Inxpect garantizan una detección fiable incluso en condiciones adversas, como la presencia de **luz**, **humo**, **polvo**, **escombros** y **lluvia** (hasta 45 mm/h).

Inxpect es eficaz también cuando fallan los sistemas ópticos.
Máxima seguridad sin comprometer la productividad.

DESECHOS

LLUVIA

Inxpect product catalogue v3.8 - Copyright © 2026 Inxpect S.p.A. - All rights reserved. - inxpect.com - safety@inxpect.com - Designed and manufactured in Italy by Inxpect.
"Inxpect" and its logo are registered trademarks of Inxpect S.p.A. - Technical specifications subject to change without notice. - All pictures shown are for illustration purposes only.

“ Inxpect es una joven empresa tecnológica con una cultura corporativa y un equipo extraordinarios, que le han permitido desarrollar el radar de seguridad más avanzado del mundo ”

La pasión es lo que guía a nuestro equipo, una pasión que continúa creciendo mes a mes: es la fuerza, el impulso, que hace que todo sea posible, y que convirtió a Inxpect en la primera compañía del mundo (y la única hasta la fecha) en crear un sistema de radar de seguridad certificado SIL.

Tenemos un profundo conocimiento del mercado global de la seguridad. Conocemos todas sus demandas y secretos. Sabemos lo que necesitan las diferentes industrias. Estamos aquí para cambiar la idea de seguridad, tal y como se entiende hoy, para elevarla a un nivel totalmente nuevo. Inxpect es una empresa internacional con oficinas en Italia, Alemania, Norte América y China, y planeamos tener en el futuro una presencia directa en muchos otros países.

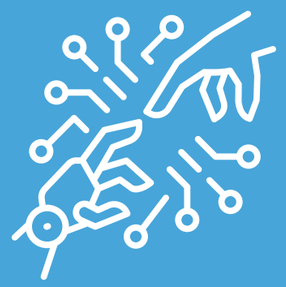

25+
millones de euros recaudados

25000+
instalaciones realizadas

30+
familias de patentes activas

20+
doctorados en I+D

55+
asociaciones con actores globales en seguridad y robótica

Inxpect product catalogue v3.8 - Copyright © 2026 Inxpect S.p.A. - All rights reserved. - inxpect.com - safety@inxpect.com - Designed and manufactured in Italy by Inxpect.
"Inxpect" and its logo are registered trademarks of Inxpect S.p.A. - Technical specifications subject to change without notice. - All pictures shown are for illustration purposes only.

Inxpect Safety Radar Equipment

Versátil, modular, ampliable

Los sistemas de radar de seguridad Inxpect están compuestos por una **unidad de control** y hasta seis **sensores inteligentes***, lo que le otorga una gran versatilidad. Se adaptan con facilidad tanto a escenarios simples como complejos.

Su configuración es rápida y sencilla, porque la **aplicación de seguridad Inxpect Safety Studio** es fácil de utilizar. Cada instalación incluye una guía para la validación de procedimientos y la configuración de informes de forma muy práctica.

Con las líneas Plug&Safe y Omni, pueden conectarse hasta cinco sensores a una unidad de control.

La información del objetivo, tanto la distancia como el ángulo, siempre está disponible en tiempo real.

La aplicación de seguridad Inxpect permite realizar hasta 32 configuraciones diferentes para ser seleccionadas dinámicamente en tiempo real.

Función de muting programable: la configuración por grupos de sensores permite silenciar temporalmente los que sean necesarios para permitir accesos selectivos a áreas peligrosas, respetando así las necesidades de la producción.

Inxpect product catalogue v3.8 - Copyright © 2026 Inxpect S.p.A. - All rights reserved. - inxpect.com - safety@inxpect.com - Designed and manufactured in Italy by Inxpect.
"Inxpect" and its logo are registered trademarks of Inxpect S.p.A. - Technical specifications subject to change without notice. - All pictures shown are for illustration purposes only.

Inxpect Safety Studio

Bienvenido al futuro de la configuración en 3D

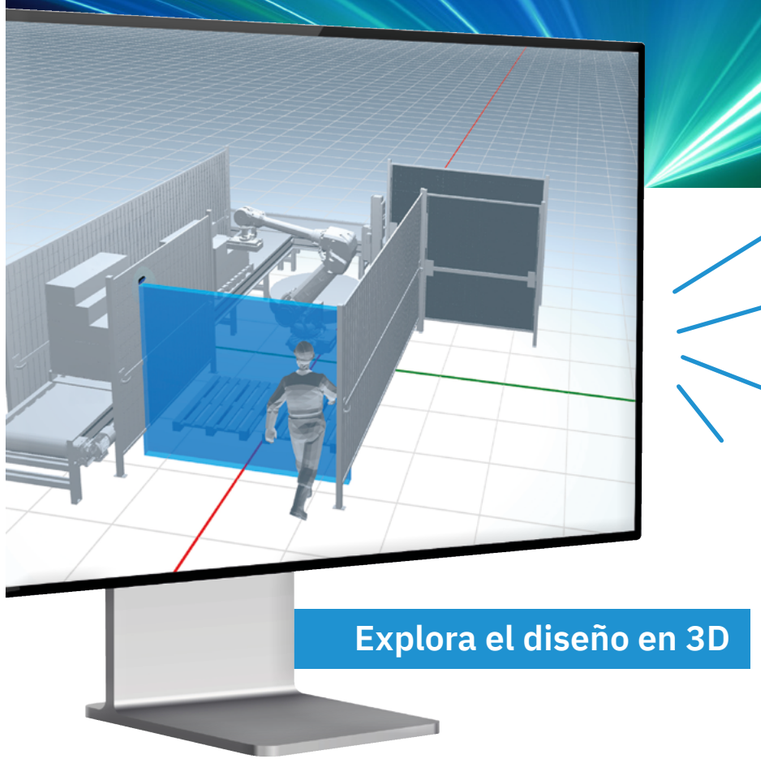

Explora el diseño en 3D

La nueva generación de software está aquí.

CAMPOS DE VISIÓN 3D

¡Los FOV ya no tienen secretos! Gracias a la visualización en 3D, ahora son más fáciles de configurar y gestionar. Puedes ver el campo protegido por radar directamente en el área de aplicación.

PROYECTOS MULTISISTEMA

El nuevo Inxpect Safety Studio puede gestionar múltiples unidades de control con sus respectivos sensores, lo que lo convierte en el software más avanzado del mercado.

MODO SIN CONEXIÓN

Puedes trabajar en modos en línea y sin conexión. Es posible desarrollar todos los proyectos desde cualquier lugar sin necesidad de sensores conectados, desde el estudio de viabilidad hasta la implementación.

NUEVOS GRÁFICOS

¡Funciones avanzadas en una interfaz más intuitiva!

Configurar los sensores Inxpect es MÁS RÁPIDO y MÁS INTUITIVO que nunca.

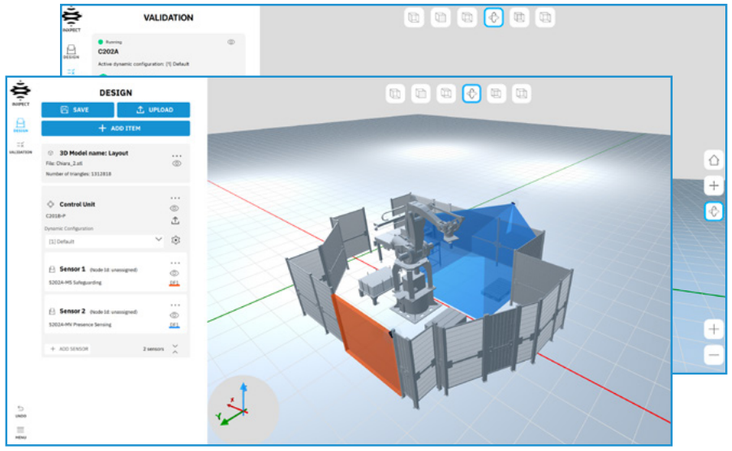

Inxpect product catalogue v3.8 - Copyright © 2026 Inxpect S.p.A. - All rights reserved. - inxpect.com - safety@inxpect.com - Designed and manufactured in Italy by Inxpect.
"Inxpect" and its logo are registered trademarks of Inxpect S.p.A. - Technical specifications subject to change without notice. - All pictures shown are for illustration purposes only.

Prevención del rearme

Los sensores de radar Inxpect están diseñados para monitorizar la presencia de personas u objetos en movimiento en el área de peligro y, al mismo tiempo, distinguirlos de los objetos estáticos (estos últimos no activarán las alarmas del sistema).

Los objetos estáticos presentes en el área no afectan al mecanizado. El robot se rearma y continúa su ciclo operativo.

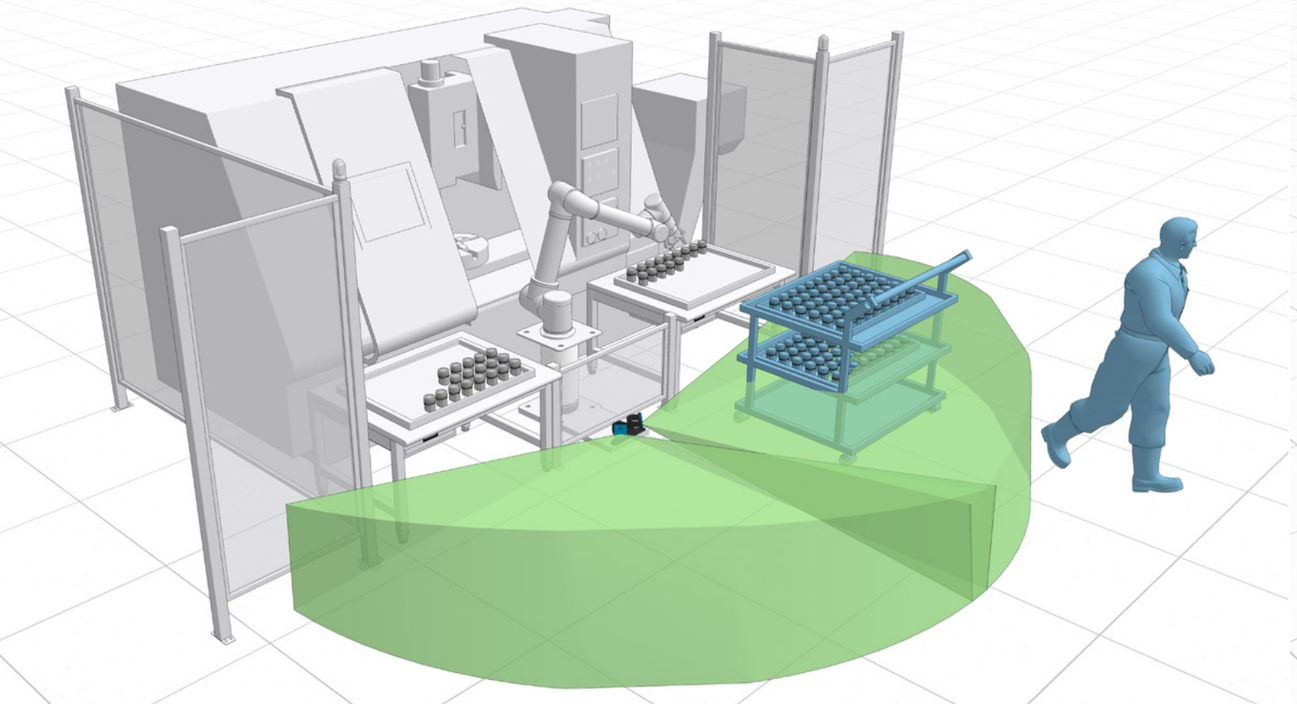

Inxpect product catalogue v3.8 - Copyright © 2026 Inxpect S.p.A. - All rights reserved. - inxpect.com - safety@inxpect.com - Designed and manufactured in Italy by Inxpect.
“Inxpect” and its logo are registered trademarks of Inxpect S.p.A. - Technical specifications subject to change without notice. - All pictures shown are for illustration purposes only.

Los sensores S200 mejoran la Prevención del rearme gracias a la Detección de objetos estáticos

Cuando sea necesario se puede activar la función adicional: **Detección de objetos estáticos.**

Esta función le permite detectar objetos estáticos que también activan el sistema de alarma.
Esto es particularmente importante para evitar colisiones con posibles obstáculos en aplicaciones móviles como puentes grúa, AGVs, vehículos autónomos, etc.

Cuando la Detección de objetos estáticos está activa y hay obstáculos en el área, el sistema impide el rearme automático de la máquina.

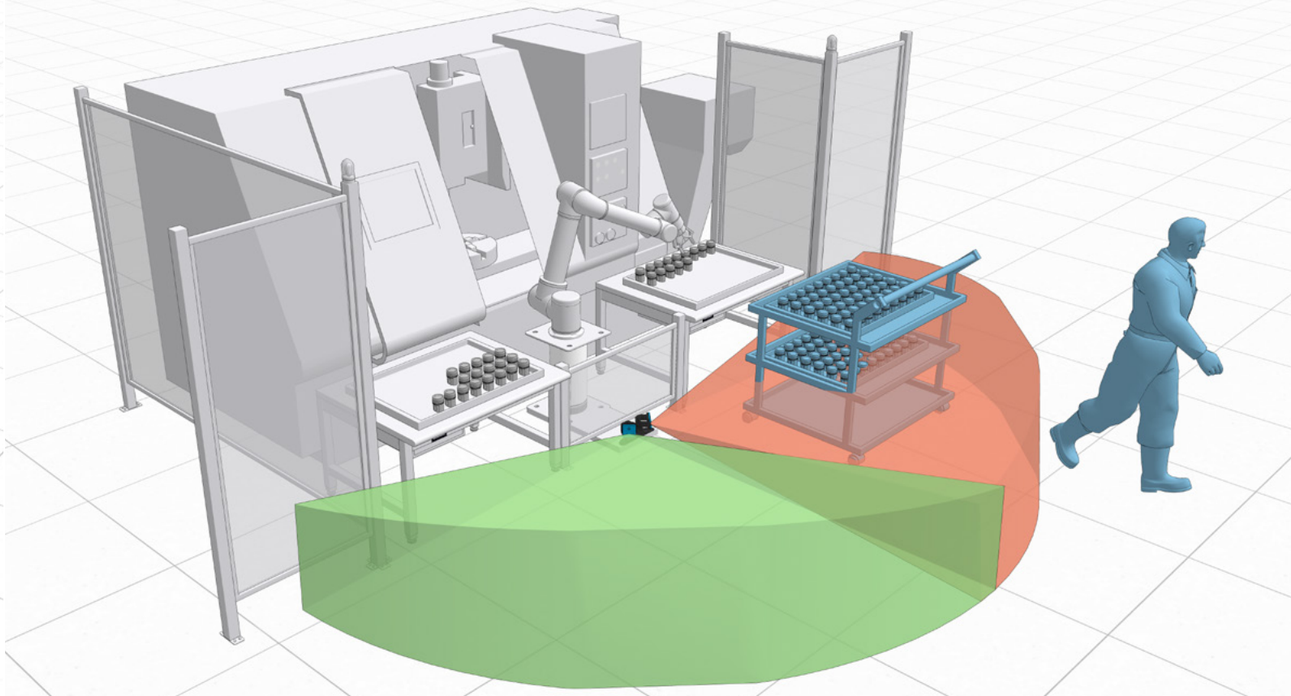

Inxpect product catalogue v3.8 - Copyright © 2026 Inxpect S.p.A. - All rights reserved. - inxpect.com - safety@inxpect.com - Designed and manufactured in Italy by Inxpect.
“Inxpect” and its logo are registered trademarks of Inxpect S.p.A. - Technical specifications subject to change without notice. - All pictures shown are for illustration purposes only.

RADAR SENSORS

¿Qué sensor se ajusta mejor a mis necesidades?

Inxpect product catalogue v3.8 - Copyright © 2026 Inxpect S.p.A. - All rights reserved. - inxpect.com - safety@inxpect.com - Designed and manufactured in Italy by Inxpect.
"Inxpect" and its logo are registered trademarks of Inxpect S.p.A. - Technical specifications subject to change without notice. - All pictures shown are for illustration purposes only.

RADAR SENSORS

Especificaciones técnicas

SIL2 PLd CERTIFIED · UL CERTIFIED · IEC TS 61496-5 certified

		Cobertura angular vertical	Campo de visión (FOV)	Cantidad de campos de detección	Sensitive Protective Equipment functions	Funciones adicionales
PRO LINE	S201A-W	20°	Clásico **Corridor**	4	Safeguarding Presence Sensing	-
PRO LINE	S203A-W	12°	Clásico **Pasillo**	4	Safeguarding Presence Sensing	-
PRO LINE	S203A-WT	12°	Clásico **Pasillo**	4	Safeguarding Presence Sensing	**Teach-In**
PLUG&SAFE LINE	S202A-MV	Hasta 90°	-	1	Presence Sensing	-
PLUG&SAFE LINE	S202A-MS	Hasta 90°	-	1	Safeguarding	-
OMNI LINE	S202A-MC2	Hasta 90°	Clásico **Pasillo** **Cuboide**	2	Safeguarding Presence Sensing	-
OMNI LINE	S202A-MC4	Hasta 90°	Clásico **Pasillo** **Cuboide**	4	Safeguarding Presence Sensing	-
PRO LINE 9M	S201A-WL	20°	Clásico **Pasillo**	4	Safeguarding Presence Sensing	Custom target detection
PRO LINE 9M	S203A-WL	12°	Clásico **Pasillo**	4	Safeguarding Presence Sensing	Custom target detection
PRO LINE 9M	S203A-WLT	12°	Clásico **Pasillo**	4	Safeguarding Presence Sensing	Custom target detection **Teach-In**

Inxpect product catalogue v3.8 - Copyright © 2026 Inxpect S.p.A. - All rights reserved. - inxpect.com - safety@inxpect.com - Designed and manufactured in Italy by Inxpect.
"Inxpect" and its logo are registered trademarks of Inxpect S.p.A. - Technical specifications subject to change without notice. - All pictures shown are for illustration purposes only.

S201A-W

Escanee el código QR para abrir la página de certificaciones

200 SERIES *Pro Line*

CORRIDOR FOV

Certificación:

- SIL2 (IEC 61508)
- PLd, Cat. 3 (ISO 13849)
- Performance Class D (IEC/TS 62998-1)

Inxpect product catalogue v3.8 - Copyright © 2026 Inxpect S.p.A. - All rights reserved. - inxpect.com - safety@inxpect.com - Designed and manufactured in Italy by Inxpect.
"Inxpect" and its logo are registered trademarks of Inxpect S.p.A. - Technical specifications subject to change without notice. - All pictures shown are for illustration purposes only.

S201A-W

Corridor FOV

El **sensor S201A-W** tiene un campo de visión (FOV) avanzado. Permite al usuario elegir entre un FOV simétrico, asimétrico (ángulos asimétricos con respecto al eje central del sensor) o de pasillo (con los lados cortados donde lo requiera la aplicación). ¡Más y más versatilidad para todas las aplicaciones industriales!

Sus funciones principales son:

- **Analizar escenarios y movimientos.**
- **Comunicar el diagnóstico del análisis de escenarios y movimientos a la unidad de control.**
- **Detección de objetos estáticos: esta nueva opción permite detectar los objetos estáticos en el área, cuando la función de prevención del rearme está activa, e impide el reinicio de la máquina.**

Cuatro áreas de alarma diferentes
Configuratión de ángulo regulable (10°-100°) y distancia máxima de 5 m.

Clásico FOV α = β o α ≠ β

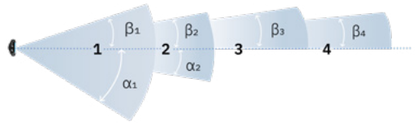

La apertura del campo de visión es seleccionable y dinámicamente ajustable en incrementos de 5° en un rango de 10°-100°.

FOV de pasillo L = R o L ≠ R

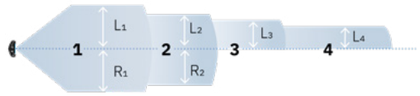

Campo de visión **0 - 5 m** [distancia mín. config.: 0.2 m]
Plano horizontal: 10-100°
Plano vertical: 20°

Clásico FOV α: 0°-50° β: 0°-50°
(Con forma simétrica o asimétrica)

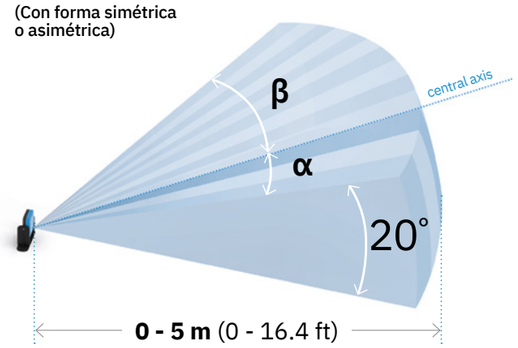

FOV de pasillo L + R ≥ 20 cm
(Con forma simétrica o asimétrica)

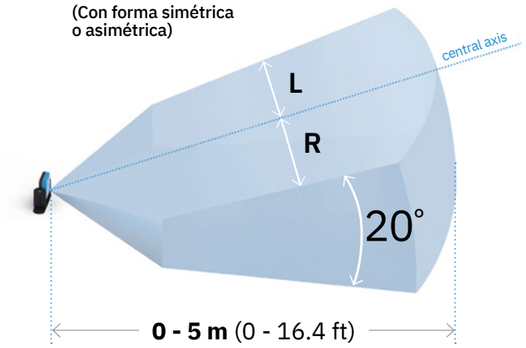

Part No. **90302111**

5m Alcance | **4s** Tiempo de rearme | **2 m/s** Velocidad objetivo | **20°** Plano vertical

Detalles técnicos

Frecuencia	Banda V, frequencia 60 GHz
Conectores	2 conectores M12 de 5 pines (1 macho y 1 hembra)
Resistencia CAN Bus	120 Ω (no suministrado, para instalaciones con el conector terminal)
Alimentación	12 V dc ± 20%, a través de la unidad de control
Consumo	2.2 W
Grado de protección	IP67
Temperatura de funcionamiento	De -30 a +60 °C (de -22 a +140 °F)
Material	Caja del sensor: PA66 + Aluminio (detrás) | Soporte: PA66 y fibra de vidrio (GF)

Soporte de 3 ejes:
El sensor puede girar tres ejes (x, y, z).

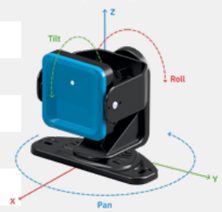

Inxpect product catalogue v3.8 - Copyright © 2026 Inxpect S.p.A. - All rights reserved. - inxpect.com - safety@inxpect.com - Designed and manufactured in Italy by Inxpect.
"Inxpect" and its logo are registered trademarks of Inxpect S.p.A. - Technical specifications subject to change without notice. - All pictures shown are for illustration purposes only.

S203A-W

Escanee el código QR para abrir la página de certificaciones

200 SERIES *Pro Line*

VERTICAL FOV 12°

Certificación:

- SIL2 (IEC 61508)
- PLd, Cat. 3 (ISO 13849)
- Performance Class D (IEC/TS 62998-1)

Inxpect product catalogue v3.8 - Copyright © 2026 Inxpect S.p.A. - All rights reserved. - inxpect.com - safety@inxpect.com - Designed and manufactured in Italy by Inxpect.
"Inxpect" and its logo are registered trademarks of Inxpect S.p.A. - Technical specifications subject to change without notice. - All pictures shown are for illustration purposes only.

S203A-W

Vertical FOV 12°

El **sensor S203A-W** tiene un campo de visión (FOV) avanzado, equipado con una cobertura angular vertical de solo 12° (no 20° como los sensores anteriores). Por eso, es el sensor que mejor se adapta a los vehículos guiados autónomos (AGV).

Sus funciones principales son:

- **Analizar escenarios y movimientos.**
- **Comunicar el diagnóstico del análisis de escenarios y movimientos a la unidad de control.**
- **Detección de objetos estáticos: esta nueva opción permite detectar los objetos estáticos en el área, cuando la función de prevención del rearme está activa, e impide el reinicio de la máquina.**

Cuatro áreas de alarma diferentes
Configuratión de ángulo regulable (10°-100°) y distancia máxima de 5 m.

Clásico FOV α = β o α ≠ β

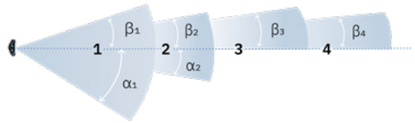

La apertura del campo de visión es seleccionable y dinámicamente ajustable en incrementos de 5° en un rango de 10°-100°.

FOV de pasillo L = R o L ≠ R

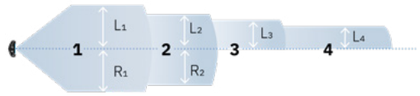

Campo de visión

0 - 5 m [distancia mín. config.: 0.2 m]
Plano horizontal: 10-100°
Plano vertical: 12°

Clásico FOV α: 0°-50° β: 0°-50°
(Con forma simétrica o asimétrica)

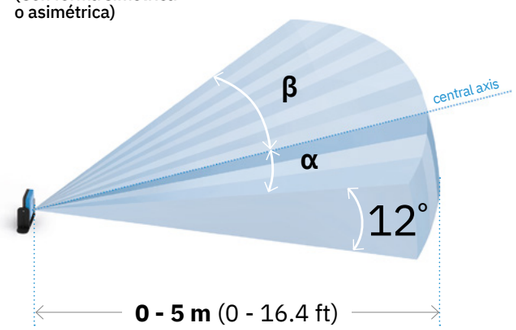

FOV de pasillo L + R ≥ 20 cm
(Con forma simétrica o asimétrica)

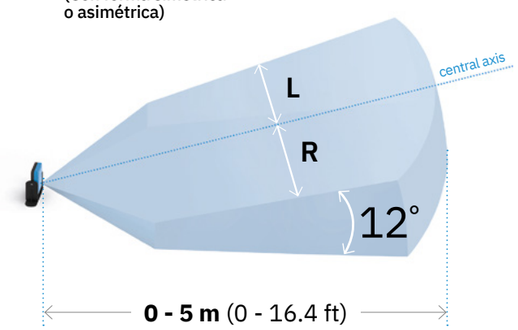

Part No. **90306011**

5m Alcance | **4s** Tiempo de rearme | **2 m/s** Velocidad objetivo | **12°** Plano vertical

Detalles técnicos

Frecuencia	Banda V, frequencia 60 GHz
Conectores	2 conectores M12 de 5 pines (1 macho y 1 hembra)
Resistencia CAN Bus	120 Ω (no suministrado, para instalaciónes con el conector terminal)
Alimentación	12 V dc ± 20%, a través de la unidad de control
Consumo	2.2 W
Grado de protección	IP67
Temperatura de funcionamiento	De -30 a +60 °C (de -22 a +140 °F)
Material	Caja del sensor: PA66 + Aluminio (detrás) | Soporte: PA66 y fibra de vidrio (GF)

Soporte de 3 ejes:
El sensor puede girar tres ejes (x, y, z).

Inxpect product catalogue v3.8 - Copyright © 2026 Inxpect S.p.A. - All rights reserved. - inxpect.com - safety@inxpect.com - Designed and manufactured in Italy by Inxpect.
"Inxpect" and its logo are registered trademarks of Inxpect S.p.A. - Technical specifications subject to change without notice. - All pictures shown are for illustration purposes only.

S203A-WT

Escanee el código QR para abrir la página de certificaciones

200 SERIES *Pro Line*

VERTICAL FOV 12° WITH THE TEACH-IN FUNCTION

Certificación:

- SIL2 (IEC 61508)
- PLd, Cat. 3 (ISO 13849)
- Performance Class D (IEC/TS 62998-1)

Inxpect product catalogue v3.8 - Copyright © 2026 Inxpect S.p.A. - All rights reserved. - inxpect.com - safety@inxpect.com - Designed and manufactured in Italy by Inxpect.
"Inxpect" and its logo are registered trademarks of Inxpect S.p.A. - Technical specifications subject to change without notice. - All pictures shown are for illustration purposes only.

S203A-WT

Vertical FOV 12° with the Teach-In function

El **sensor S203A-WT** tiene un campo de visión (FOV) avanzado, equipado con una cobertura angular vertical de solo 12° (no 20° como los sensores anteriores). Por eso, es el sensor que mejor se adapta a los vehículos guiados autónomos (AGV).

Con la función Teach-In, el sensor establece el alcance del último campo de detección en función de la distancia del objetivo estático más cercano detectado dentro de un volumen predeterminado denominado «área de aprendizaje».

Función Teach-In

Una vez configurado el campo de visión de cada sensor, el entorno puede cambiar debido a los procesos industriales o a las actividades operativas. En tales casos, los sensores pueden verse afectados por las nuevas condiciones ambientales, lo que podría generar alarmas indeseadas o dejar zonas desprotegidas por el sistema de radar. La función de aprendizaje resuelve este problema: cuando se activa mediante una entrada, todos los sensores pasan a la «fase de aprendizaje», lo que les permite adaptarse al nuevo entorno.

Una vez activado, se inicia el proceso de aprendizaje «Teach-In». Todos los sensores pasan a la fase de aprendizaje, de modo que detectan el objetivo más cercano en la zona.

Al finalizar la fase de aprendizaje, los sensores se actualizan con las nuevas distancias de detección, lo que permite al operador seguir trabajando con seguridad.

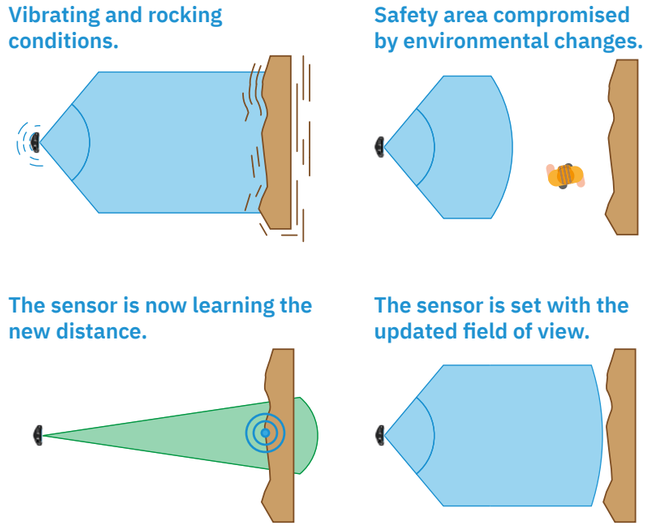

TEACH-IN
ADAPTIVE SAFETY ON DEMAND

Part No. **90306011.5A1**

5m Alcance | **4s** Tiempo de rearme | **2 m/s** Velocidad objetivo | **12°** Plano vertical | **Función Teach-In**

Detalles técnicos

Frecuencia	Banda V, frequencia 60 GHz
Conectores	2 conectores M12 de 5 pines (1 macho y 1 hembra)
Resistencia CAN Bus	120 Ω (no suministrado, para instalaciones con el conector terminal)
Alimentación	12 V dc ± 20%, a través de la unidad de control
Consumo	2.2 W
Grado de protección	IP67
Temperatura de funcionamiento	De -30 a +60 °C (de -22 a +140 °F)
Material	Caja del sensor: PA66 + Aluminio (detrás) | Soporte: PA66 y fibra de vidrio (GF)

Soporte de 3 ejes:
El sensor puede girar tres ejes (x, y, z).

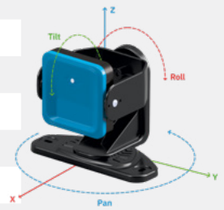

Inxpect product catalogue v3.8 - Copyright © 2026 Inxpect S.p.A. - All rights reserved. - inxpect.com - safety@inxpect.com - Designed and manufactured in Italy by Inxpect.
"Inxpect" and its logo are registered trademarks of Inxpect S.p.A. - Technical specifications subject to change without notice. - All pictures shown are for illustration purposes only.

S202A-MV

Escanee el código QR para abrir la página de certificaciones

200 SERIES *Plug&Safe Line*

PRESENCE SENSING

Certificación:

- SIL2 (IEC 61508)
- PLd, Cat. 3 (ISO 13849)
- Performance Class D (IEC/TS 62998-1)

Inxpect product catalogue v3.8 - Copyright © 2026 Inxpect S.p.A. - All rights reserved. - inxpect.com - safety@inxpect.com - Designed and manufactured in Italy by Inxpect.
"Inxpect" and its logo are registered trademarks of Inxpect S.p.A. - Technical specifications subject to change without notice. - All pictures shown are for illustration purposes only.

S202A-MV

Presence Sensing

El nuevo sensor **S202A-MV** está especialmente diseñado para la función de detección de presencia.

Es altamente fiable, extremadamente fácil de configurar (solo se requieren 3 parámetros) y proporciona la máxima seguridad para el operario, a la vez que mejora significativamente la productividad.

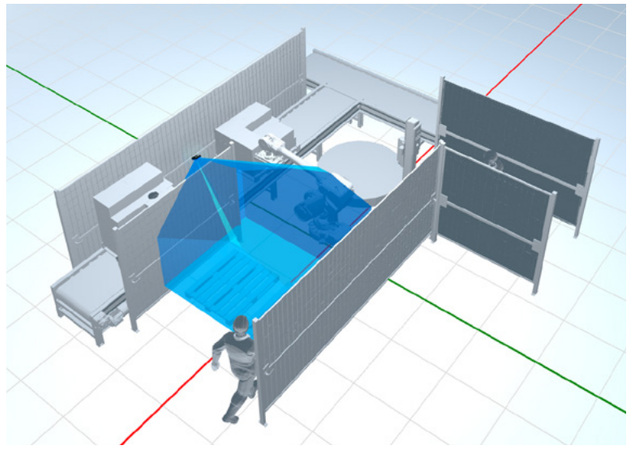

Presence Sensing

Supervisa la zona peligrosa evitando el arranque inesperado de la maquinaria mientras los operarios aún se encuentran en su interior.

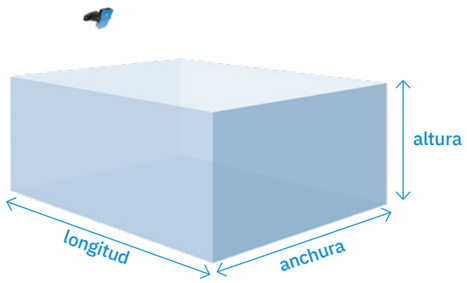

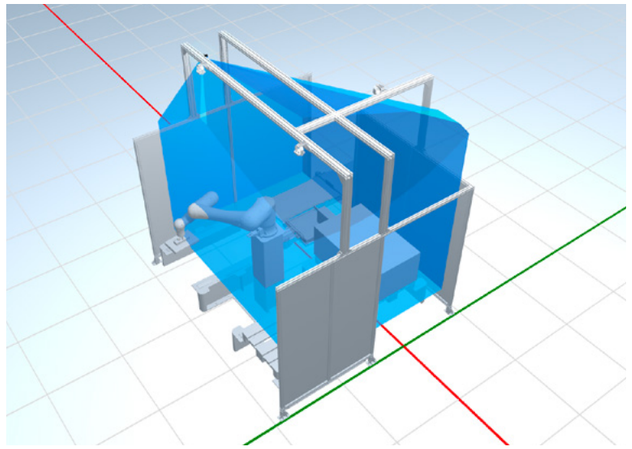

Fácil de instalar
La configuración requiere solo 3 parámetros:
ALTURA, **LONGITUD** y **ANCHURA.**

Altura de instalación: de 250 cm a 300 cm (desde el plano de referencia). Anchura: de -200 cm a +200 cm (mínimo 50 cm).

Part No. **90307013.1A0**

4m Alcance | **1.6 m/s** Velocidad objetivo | **90°** Plano vertical | **FÁCIL** instalación

Detalles técnicos

Frecuencia	Banda V, frequencia 60 GHz
Conectores	2 conectores M12 de 5 pines (1 macho y 1 hembra)
Resistencia CAN Bus	120 Ω (no suministrado, para instalaciónes con el conector terminal)
Alimentación	12 V dc ± 20%, a través de la unidad de control
Consumo	2.6 W
Grado de protección	IP67
Temperatura de funcionamiento	De -30 a +60 °C (de -22 a +140 °F)
Material	Caja del sensor: PA66 + Aluminio (detrás) | Soporte: PA66 y fibra de vidrio (GF)

Inxpect product catalogue v3.8 - Copyright © 2026 Inxpect S.p.A. - All rights reserved. - inxpect.com - safety@inxpect.com - Designed and manufactured in Italy by Inxpect.
"Inxpect" and its logo are registered trademarks of Inxpect S.p.A. - Technical specifications subject to change without notice. - All pictures shown are for illustration purposes only.

S202A-MS

Escanee el código QR para abrir la página de certificaciones

200 SERIES *Plug&Safe Line*

SAFEGUARDING

Certificación:

- SIL2 (IEC 61508)
- PLd, Cat. 3 (ISO 13849)
- Performance Class D (IEC/TS 62998-1)

Inxpect product catalogue v3.8 - Copyright © 2026 Inxpect S.p.A. - All rights reserved. - inxpect.com - safety@inxpect.com - Designed and manufactured in Italy by Inxpect.
"Inxpect" and its logo are registered trademarks of Inxpect S.p.A. - Technical specifications subject to change without notice. - All pictures shown are for illustration purposes only.

S202A-MS

Safeguarding

El nuevo sensor **S202A-MS** está especialmente diseñado para la función de protección de acceso.

Con este sensor, el control de accesos puede realizarse de forma fácil e inmediata en muchas aplicaciones. De hecho, solo requiere 2 parámetros para su configuración, lo que lo hace increíblemente sencillo de instalar.

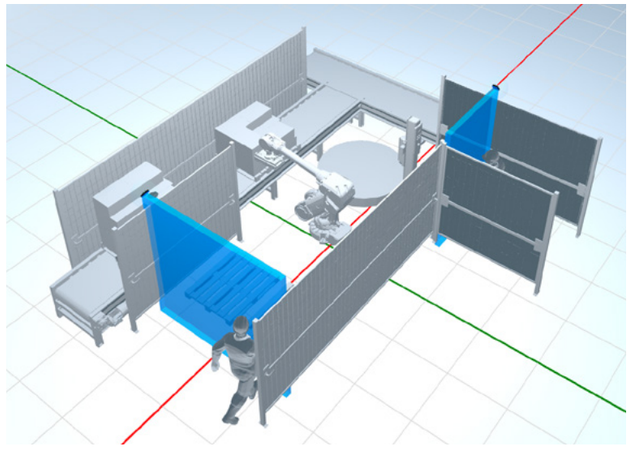

Safeguarding

Utiliza nuestro radar como una pared virtual, protegiendo las zonas peligrosas.

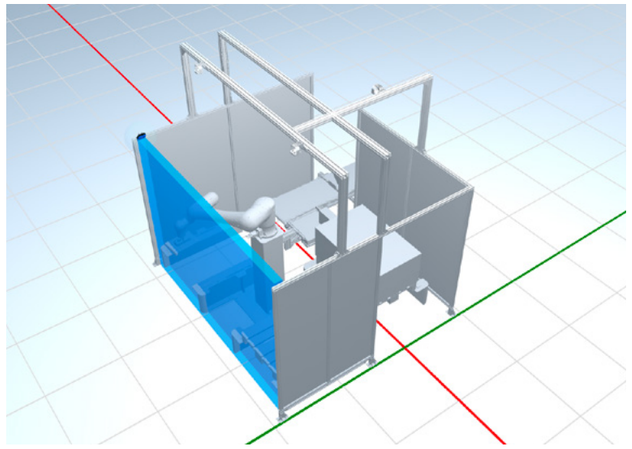

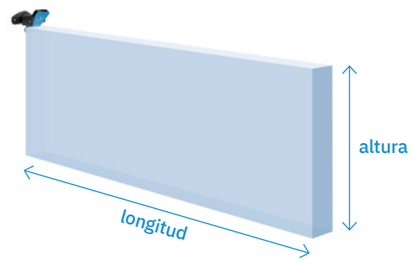

Fácil de instalar
La configuración requiere solo 2 parámetros:
ALTURA y **LONGITUD.**

Altura de instalación de 100 cm a 250 cm (desde el plano de referencia). Anchura: de -10 cm a +10 cm. Longitud máxima: hasta 4 m.

Part No. **90307014.1A0**

4m Alcance | **1.6 m/s** Velocidad objetivo | **90°** Plano vertical | **FÁCIL** instalación

Detalles técnicos

Frecuencia	Banda V, frequencia 60 GHz
Conectores	2 conectores M12 de 5 pines (1 macho y 1 hembra)
Resistencia CAN Bus	120 Ω (no suministrado, para instalaciónes con el conector terminal)
Alimentación	12 V dc ± 20%, a través de la unidad de control
Consumo	2.6 W
Grado de protección	IP67
Temperatura de funcionamiento	De -30 a +60 °C (de -22 a +140 °F)
Material	Caja del sensor: PA66 + Aluminio (detrás) | Soporte: PA66 y fibra de vidrio (GF)

Inxpect product catalogue v3.8 - Copyright © 2026 Inxpect S.p.A. - All rights reserved. - inxpect.com - safety@inxpect.com - Designed and manufactured in Italy by Inxpect.
"Inxpect" and its logo are registered trademarks of Inxpect S.p.A. - Technical specifications subject to change without notice. - All pictures shown are for illustration purposes only.

S202A-MC2

Escanee el código QR para abrir la página de certificaciones

200 SERIES *Omni Line*

2 CUBOIDS

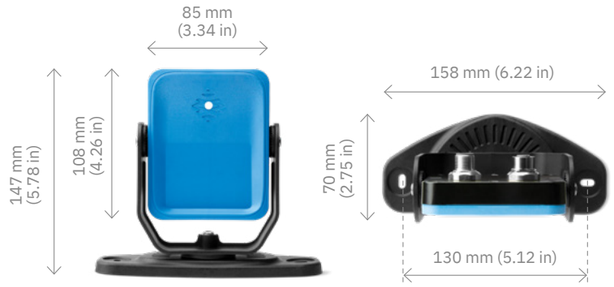

Certificación:

- SIL2 (IEC 61508)
- PLd, Cat. 3 (ISO 13849)
- Performance Class D (IEC/TS 62998-1)

Inxpect product catalogue v3.8 - Copyright © 2026 Inxpect S.p.A. - All rights reserved. - inxpect.com - safety@inxpect.com - Designed and manufactured in Italy by Inxpect.
"Inxpect" and its logo are registered trademarks of Inxpect S.p.A. - Technical specifications subject to change without notice. - All pictures shown are for illustration purposes only.

S202A-MC2

2 Cuboids

El nuevo sensor **S202A-MC2** es extremadamente flexible y puede utilizarse en diversas aplicaciones industriales. Fácil de instalar, garantiza la seguridad de los operarios al mismo tiempo que incrementa la productividad del sistema.

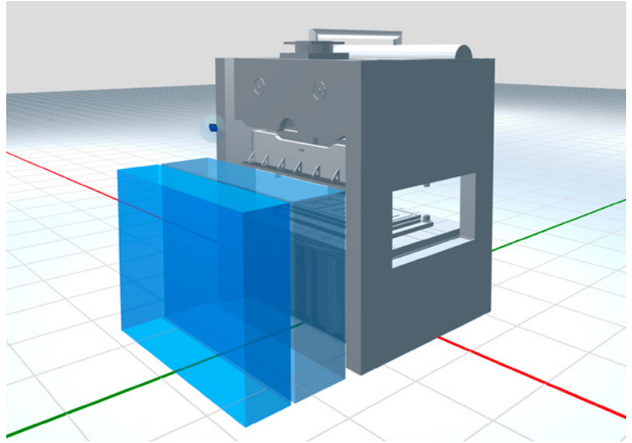

Configura hasta 2 cuboides

Ahora puedes crear los cuboides que mejor se adaptan a tu aplicación industrial. S202A-MC2 (2 cuboides)

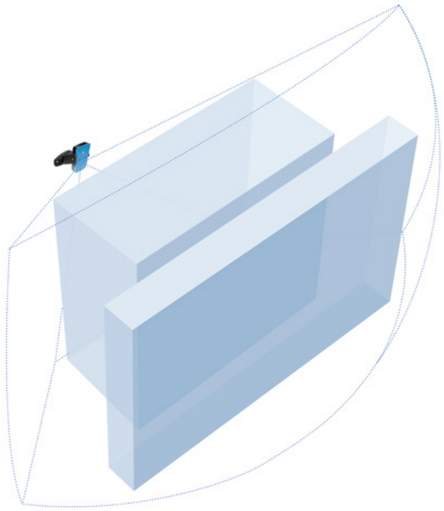

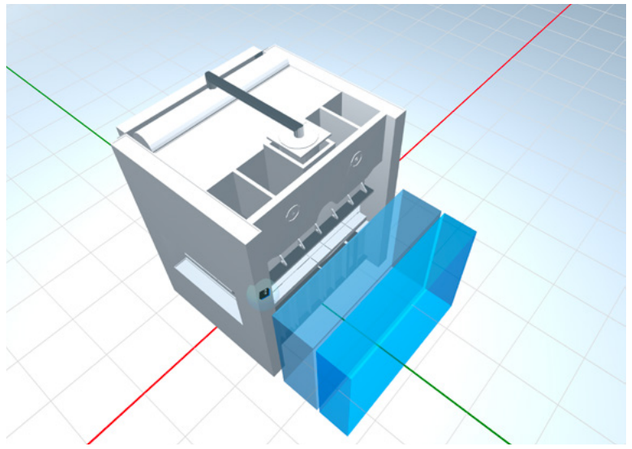

Dimensión mínima del cuboide: 50 × 50 × 100 cm (alto).
Anchura máxima: hasta 5 m. También es posible utilizar el modo Clásico o Pasillo en lugar de la forma de cuboide.

Part No. **90307012.1A2**

5m Alcance | **1.6 m/s** Velocidad objetivo | **90°** Plano vertical | **2** Cuboides

Detalles técnicos

Frecuencia	Banda V, frequencia 60 GHz
Conectores	2 conectores M12 de 5 pines (1 macho y 1 hembra)
Resistencia CAN Bus	120 Ω (no suministrado, para instalaciónes con el conector terminal)
Alimentación	12 V dc ± 20%, a través de la unidad de control
Consumo	2.6 W
Grado de protección	IP67
Temperatura de funcionamiento	De -30 a +60 °C (de -22 a +140 °F)
Material	Caja del sensor: PA66 + Aluminio (detrás) | Soporte: PA66 y fibra de vidrio (GF)

Soporte de 3 ejes:
El sensor puede girar tres ejes (x, y, z).

Inxpect product catalogue v3.8 - Copyright © 2026 Inxpect S.p.A. - All rights reserved. - inxpect.com - safety@inxpect.com - Designed and manufactured in Italy by Inxpect.
"Inxpect" and its logo are registered trademarks of Inxpect S.p.A. - Technical specifications subject to change without notice. - All pictures shown are for illustration purposes only.

S202A-MC4

Escanee el código QR para abrir la página de certificaciones

200 SERIES *Omni Line*

4 CUBOIDS

Certificación:

- SIL2 (IEC 61508)
- PLd, Cat. 3 (ISO 13849)
- Performance Class D (IEC/TS 62998-1)

Inxpect product catalogue v3.8 - Copyright © 2026 Inxpect S.p.A. - All rights reserved. - inxpect.com - safety@inxpect.com - Designed and manufactured in Italy by Inxpect.
"Inxpect" and its logo are registered trademarks of Inxpect S.p.A. - Technical specifications subject to change without notice. - All pictures shown are for illustration purposes only.

S202A-MC4

4 Cuboids

El nuevo sensor **S202A-MC4** es extremadamente flexible; puede utilizarse en diversas aplicaciones industriales. Fácil de instalar, garantiza la seguridad de los operarios al mismo tiempo que incrementa la productividad del sistema.

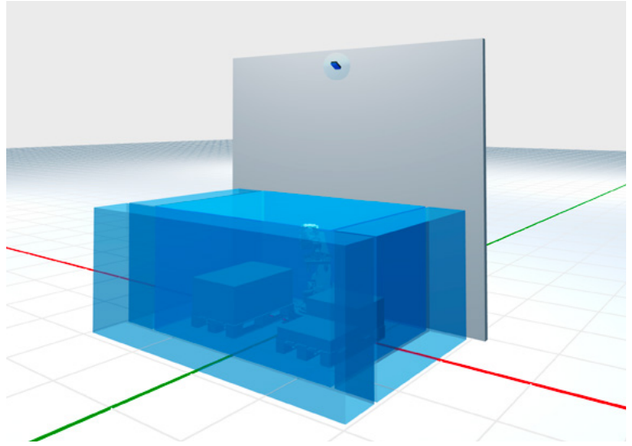

Configura hasta 4 cuboides

Ahora puedes crear los cuboides que mejor se adapta a tu aplicación industrial.
S202A-MC4 (4 cuboides)

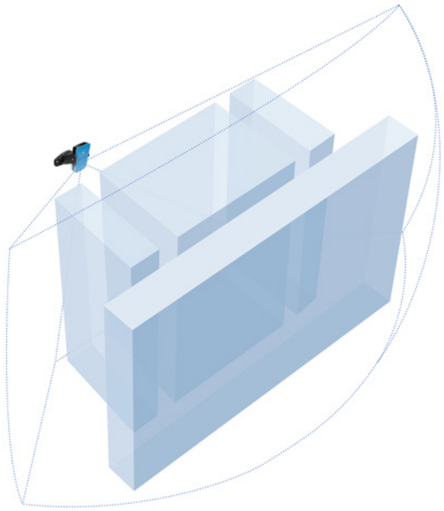

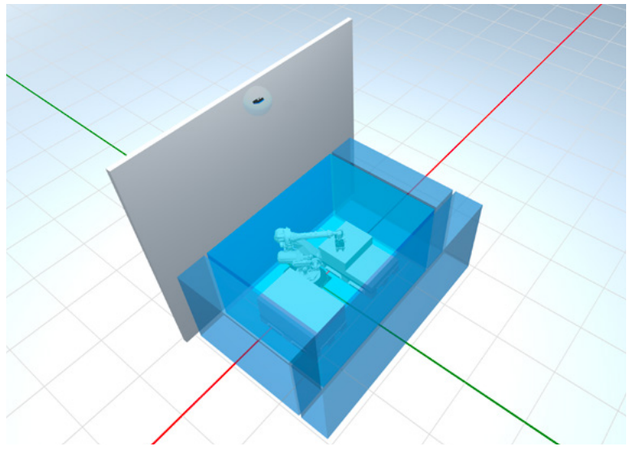

Dimensión mínima del cuboide: 50 × 50 × 100 cm (alto).
Anchura máxima: hasta 5 m. También es posible utilizar el modo Clásico o Pasillo en lugar de la forma cuboide.

Part No. **90307012.1A0**

5m Alcance | **1.6 m/s** Velocidad objetivo | **90°** Plano vertical | **4** Cuboides

Detalles técnicos

Frecuencia	Banda V, frequencia 60 GHz
Conectores	2 conectores M12 de 5 pines (1 macho y 1 hembra)
Resistencia CAN Bus	120 Ω (no suministrado, para instalaciónes con el conector terminal)
Alimentación	12 V dc ± 20%, a través de la unidad de control
Consumo	2.6 W
Grado de protección	IP67
Temperatura de funcionamiento	De -30 a +60 °C (de -22 a +140 °F)
Material	Caja del sensor: PA66 + Aluminio (detrás) | Soporte: PA66 y fibra de vidrio (GF)

Soporte de 3 ejes:
El sensor puede girar tres ejes (x, y, z).

Inxpect product catalogue v3.8 - Copyright © 2026 Inxpect S.p.A. - All rights reserved. - inxpect.com - safety@inxpect.com - Designed and manufactured in Italy by Inxpect.
"Inxpect" and its logo are registered trademarks of Inxpect S.p.A. - Technical specifications subject to change without notice. - All pictures shown are for illustration purposes only.

S201A-WL

Escanee el código QR para abrir la página de certificaciones

200 SERIES 9 M *Pro Line 9m*

CORRIDOR FOV, 9M

Certificación:

- SIL2 (IEC 61508)
- PLd, Cat. 3 (ISO 13849)
- Performance Class D (IEC/TS 62998-1)

Inxpect product catalogue v3.8 - Copyright © 2026 Inxpect S.p.A. - All rights reserved. - inxpect.com - safety@inxpect.com - Designed and manufactured in Italy by Inxpect.
"Inxpect" and its logo are registered trademarks of Inxpect S.p.A. - Technical specifications subject to change without notice. - All pictures shown are for illustration purposes only.

S201A-WL

Corridor FOV, 9m

El **sensor S201A-WL**, además del campo de visión avanzado (FOV simétrico, asimétrico o de pasillo), también admite velocidades más altas (4 m/s) y distancias más largas (9 m) que el modelo S201A-W. Por lo tanto, el **S201A-WL** es ideal en sectores como el de las canteras, el ferroviario, minero y agrario.

Sus funciones principales son:

- **Analizar escenarios y movimientos.**
- **Comunicar el diagnóstico del análisis de escenarios y movimientos a la unidad de control.**
- **El RCS del objetivo se puede seleccionar para la seguridad humana o evitar la colisión con otro objeto. La detección del objetivo personalizada es una función de seguridad que permite detectar el acceso de uno o más objetos con valores RCS específicos.**

Cuatro áreas de alarma diferentes
Con configuratión de ángulo regulable (10°-100°) y distancia máxima de 9 m.

Clásico FOV α = β o α ≠ β

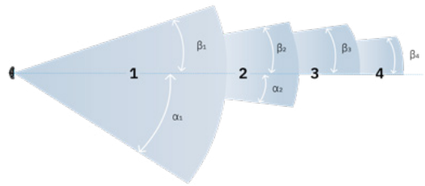

La apertura del campo de visión es seleccionable y dinámicamente ajustable en incrementos de 10° - 100° (entre 0,5 y 5 m) y en un rango de 10° a 40° (entre 5 y 9 m).

FOV de pasillo L = R o L ≠ R

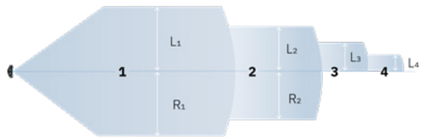

Campo de visión

0 - 5 m [distancia mín. config.: 0.2 m]
Plano horizontal: 10-100°
Plano vertical: 20°

5 - 9 m
Plano horizontal: 10-40°
Plano vertical: 20°

Clásico FOV (Con forma simétrica o asimétrica)
[0-5 m] α: 0°-50° β: 0°-50°
[5-9 m] α: 0°-20° β: 0°-20°

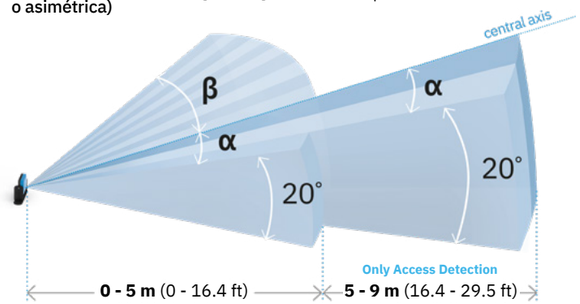

FOV de pasillo (Con forma simétrica o asimétrica)
[0-5 m] L + R ≥ 20 cm
[5-9 m] L + R ≥ 30 cm

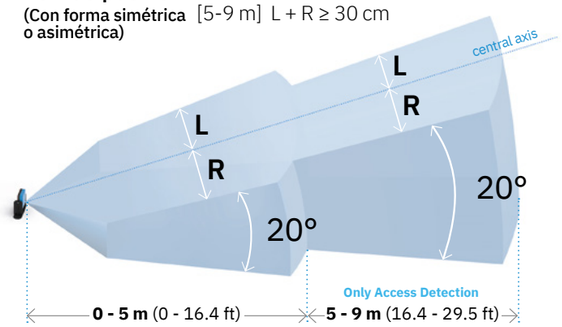

Part No. **90305111**

9m Alcance | **4s** Tiempo de rearme | **4 m/s** Velocidad objetivo | **20°** Plano vertical | **RCS** Seleccionable

Detalles técnicos

Frecuencia	Banda V, frequencia 60 GHz
Conectores	2 conectores M12 de 5 pines (1 macho y 1 hembra)
Resistencia CAN Bus	120 Ω (no suministrado, para instalaciónes con el conector terminal)
Alimentación	12 V dc ± 20%, a través de la unidad de control
Consumo	2.2 W
Grado de protección	IP67
Temperatura de funcionamiento	De -30 a +60 °C (de -22 a +140 °F)
Material	Caja del sensor: PA66 + Aluminio (detrás) | Soporte: PA66 y fibra de vidrio (GF)

Soporte de 3 ejes:
El sensor puede girar tres ejes (x, y, z).

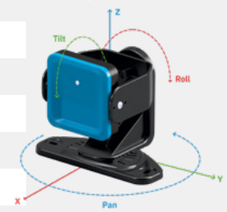

Inxpect product catalogue v3.8 - Copyright © 2026 Inxpect S.p.A. - All rights reserved. - inxpect.com - safety@inxpect.com - Designed and manufactured in Italy by Inxpect.
"Inxpect" and its logo are registered trademarks of Inxpect S.p.A. - Technical specifications subject to change without notice. - All pictures shown are for illustration purposes only.

S203A-WL

Escanee el código QR para abrir la página de certificaciones

200 SERIES 9 M *Pro Line 9m*

VERTICAL FOV 12°, 9M

Certificación:

- SIL2 (IEC 61508)
- PLd, Cat. 3 (ISO 13849)
- Performance Class D (IEC/TS 62998-1)

Inxpect product catalogue v3.8 - Copyright © 2026 Inxpect S.p.A. - All rights reserved. - inxpect.com - safety@inxpect.com - Designed and manufactured in Italy by Inxpect.
"Inxpect" and its logo are registered trademarks of Inxpect S.p.A. - Technical specifications subject to change without notice. - All pictures shown are for illustration purposes only.

S203A-WL

Vertical FOV 12°, 9m

El **sensor S203A-WL**, además del campo de visión avanzado equipado con una cobertura angular vertical de 12°, también admite velocidades más altas (4 m/s) y distancias más largas (9 m) que el modelo S203A-W. Por lo tanto, el **S203A-WL** es ideal en sectores como el de las canteras, el ferroviario, la minería y la agricultura.

Sus funciones principales son:

- **Analizar escenarios y movimientos.**
- **Comunicar el diagnóstico del análisis de escenarios y movimientos a la unidad de control.**
- **El RCS del objetivo se puede seleccionar para la seguridad humana o evitar la colisión con otro objeto. La detección del objetivo personalizada es una función de seguridad que permite detectar el acceso de uno o más objetos con valores RCS específicos.**

Cuatro áreas de alarma diferentes
Con configuratión de ángulo regulable y distancia máxima de 9 m.

Clásico FOV α = β o α ≠ β

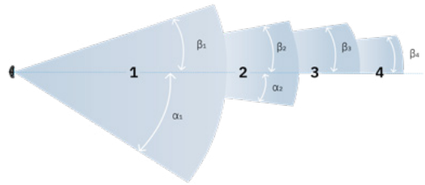

La apertura del campo de visión es seleccionable y dinámicamente ajustable en incrementos de 5° en un rango de 10°-100° (entre 0,5 y 5 m) y en un rango de 10° a 40° (entre 5 y 9 m).

FOV de pasillo L = R o L ≠ R

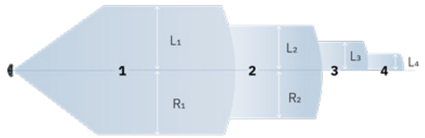

Campo de visión

0 - 5 m [distancia mín. config.: 0.2 m]	**5 - 9 m**
Plano horizontal: 10-100°	Plano horizontal: 10-40°
Plano vertical: 12°	Plano vertical: 12°

Clásico FOV (Con forma simétrica o asimétrica)			
	[0-5 m]	α: 0°-50°	β: 0°-50°
	[5-9 m]	α: 0°-20°	β: 0°-20°

FOV de pasillo (Con forma simétrica o asimétrica)		
	[0-5 m]	L + R ≥ 20 cm
	[5-9 m]	L + R ≥ 30 cm

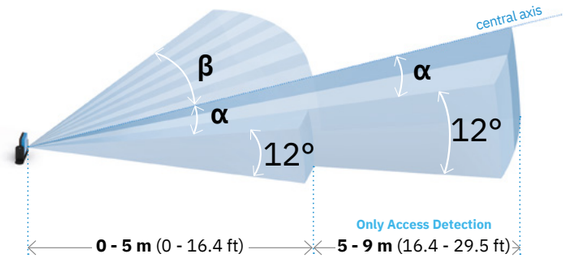

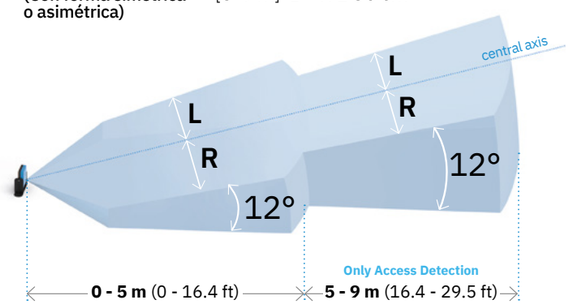

Part No. **90306111**

9m Alcance | **4s** Tiempo de rearme | **4 m/s** Velocidad objetivo | **12°** Plano vertical | **RCS** Seleccionable

Detalles técnicos

Frecuencia	Banda V, frequencia 60 GHz
Conectores	2 conectores M12 de 5 pines (1 macho y 1 hembra)
Resistencia CAN Bus	120 Ω (no suministrado, para instalaciones con el conector terminal)
Alimentación	12 V dc ± 20%, a través de la unidad de control
Consumo	2.2 W
Grado de protección	IP67
Temperatura de funcionamiento	De -30 a +60 °C (de -22 a +140 °F)
Material	Caja del sensor: PA66 + Aluminio (detrás) | Soporte: PA66 y fibra de vidrio (GF)

Soporte de 3 ejes:
El sensor puede girar tres ejes (x, y, z).

Inxpect product catalogue v3.8 - Copyright © 2026 Inxpect S.p.A. - All rights reserved. - inxpect.com - safety@inxpect.com - Designed and manufactured in Italy by Inxpect.
"Inxpect" and its logo are registered trademarks of Inxpect S.p.A. - Technical specifications subject to change without notice. - All pictures shown are for illustration purposes only.

S203A-WLT

Escanee el código QR para abrir la página de certificaciones

200 SERIES 9 M *Pro Line 9m*

VERTICAL FOV 12°, 9M WITH THE TEACH-IN FUNCTION

Certificación:

- SIL2 (IEC 61508)
- PLd, Cat. 3 (ISO 13849)
- Performance Class D (IEC/TS 62998-1)

Inxpect product catalogue v3.8 - Copyright © 2026 Inxpect S.p.A. - All rights reserved. - inxpect.com - safety@inxpect.com - Designed and manufactured in Italy by Inxpect.
"Inxpect" and its logo are registered trademarks of Inxpect S.p.A. - Technical specifications subject to change without notice. - All pictures shown are for illustration purposes only.

S203A-WLT

El **sensor S203A-WLT**, además del campo de visión avanzado equipado con una cobertura angular vertical de 12°, también admite velocidades más altas (4 m/s) y distancias más largas (9 m) que el modelo S203A-WT.

Con la función Teach-In, el sensor establece el alcance del último campo de detección en función de la distancia del objetivo estático más cercano detectado dentro de un volumen predeterminado denominado «área de aprendizaje».

Función Teach-In

Una vez configurado el campo de visión de cada sensor, el entorno puede cambiar debido a los procesos industriales o a las actividades operativas. En tales casos, los sensores pueden verse afectados por las nuevas condiciones ambientales, lo que podría generar alarmas indeseadas o dejar zonas desprotegidas por el sistema de radar. La función de aprendizaje resuelve este problema: cuando se activa mediante una entrada, todos los sensores pasan a la «fase de aprendizaje», lo que les permite adaptarse al nuevo entorno.

Una vez activado, se inicia el proceso de aprendizaje «Teach-In». Todos los sensores pasan a la fase de aprendizaje, de modo que detectan el objetivo más cercano en la zona.

Al finalizar la fase de aprendizaje, los sensores se actualizan con las nuevas distancias de detección, lo que permite al operador seguir trabajando con seguridad.

Condiciones de vibración y balanceo.

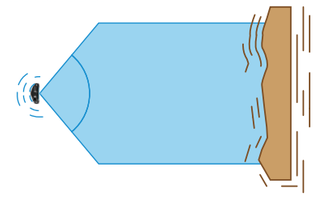

Área de seguridad comprometida por cambios ambientales.

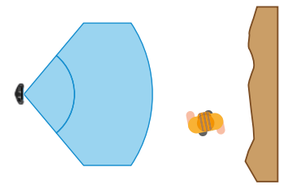

El sensor está calculando ahora la nueva distancia.

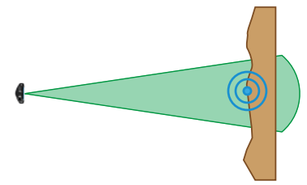

El sensor se ha configurado con el campo de visión actualizado.

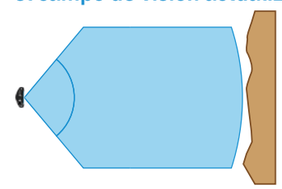

TEACH-IN
ADAPTIVE SAFETY ON DEMAND

Part No. **90306111.5A1**

9m Alcance | **4s** Tiempo de rearme | **4 m/s** Velocidad objetivo | **12°** Plano vertical | **RCS** Seleccionable | **Función Teach-In**

Detalles técnicos

Frecuencia	Banda V, frequencia 60 GHz
Conectores	2 conectores M12 de 5 pines (1 macho y 1 hembra)
Resistencia CAN Bus	120 Ω (no suministrado, para instalaciones con el conector terminal)
Alimentación	12 V dc ± 20%, a través de la unidad de control
Consumo	2.2 W
Grado de protección	IP67
Temperatura de funcionamiento	De -30 a +60 °C (de -22 a +140 °F)
Material	Caja del sensor: PA66 + Aluminio (detrás) | Soporte: PA66 y fibra de vidrio (GF)

Soporte de 3 ejes:
El sensor puede girar tres ejes (x, y, z).

Inxpect product catalogue v3.8 - Copyright © 2026 Inxpect S.p.A. - All rights reserved. - inxpect.com - safety@inxpect.com - Designed and manufactured in Italy by Inxpect.
"Inxpect" and its logo are registered trademarks of Inxpect S.p.A. - Technical specifications subject to change without notice. - All pictures shown are for illustration purposes only.

CONTROL UNITS

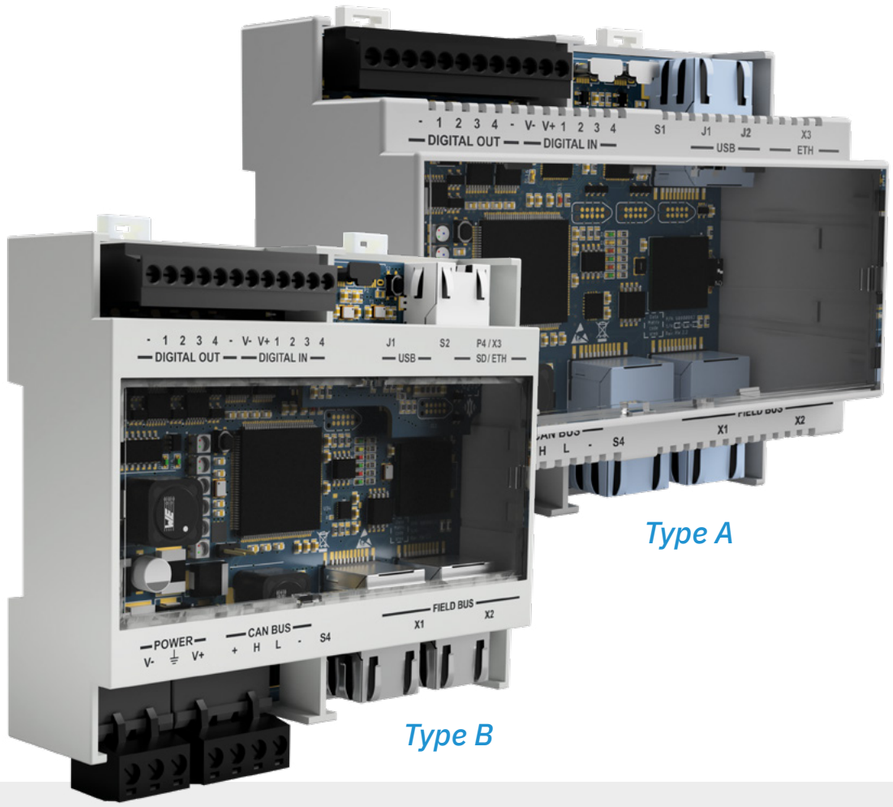

¿Qué controlador se ajusta mejor a mis necesidades?

Inxpect product catalogue v3.8 - Copyright © 2026 Inxpect S.p.A. - All rights reserved. - inxpect.com - safety@inxpect.com - Designed and manufactured in Italy by Inxpect.
"Inxpect" and its logo are registered trademarks of Inxpect S.p.A. - Technical specifications subject to change without notice. - All pictures shown are for illustration purposes only.

CONTROL UNITS

Especificaciones técnicas

IEC TS 61496-5 certified · CERTIFIED · SIL2 PLd CERTIFIED

Digital IN/OUT
PARA TODAS LAS VERSIONES

SD card slot
para realizar copias de seguridad y restauraciones
SOLO VERSIÓN TIPO B

Perfil bajo
SOLO VERSIÓN TIPO B

TYPE A	C201A		C202A	C203A
Conectividad	PROFIsafe+MODBUS	FSoE+MODBUS	MODBUS	-
Configuración	Ethernet + USB	Ethernet + USB	Ethernet + USB	USB
Configuración dinámica de los campos de detección	Hasta 32 configuraciones dinámicas	Hasta 32 configuraciones dinámicas	Hasta 8 configuraciones dinámicas	Hasta 8 configuraciones dinámicas

TYPE B SD card slot para copias de seguridad y restauraciones	C201B			C202B	C203B
Conectividad	PROFIsafe+ MODBUS	FSoE+ MODBUS	CIP Safety™+ MODBUS	MODBUS	-
Configuración	Ethernet+USB	Ethernet+USB	Ethernet+USB	Ethernet+USB	USB
Configuración dinámica de los campos de detección	Hasta 32 configuraciones dinámicas	Hasta 32 configuraciones dinámicas	Hasta 32 configuraciones dinámicas	Hasta 8 configuraciones dinámicas	Hasta 8 configuraciones dinámicas

Inxpect product catalogue v3.8 - Copyright © 2026 Inxpect S.p.A. - All rights reserved. - inxpect.com - safety@inxpect.com - Designed and manufactured in Italy by Inxpect.
"Inxpect" and its logo are registered trademarks of Inxpect S.p.A. - Technical specifications subject to change without notice. - All pictures shown are for illustration purposes only.

C201 PROFIsafe

Escanee el código QR para abrir la página de certificaciones

Control Unit 200 SERIES

PROFIsafe, Ethernet and digital I/O

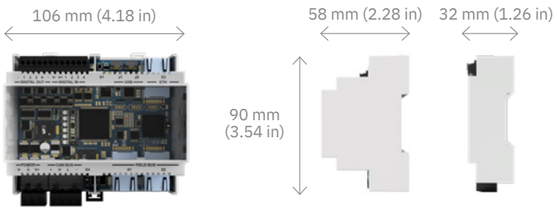

Certificación:

- SIL2 (IEC 61508)
- PLd, Cat. 3 (ISO 13849)
- Performance Class D (IEC/TS 62998-1)

Inxpect product catalogue v3.8 - Copyright © 2026 Inxpect S.p.A. - All rights reserved. - inxpect.com - safety@inxpect.com - Designed and manufactured in Italy by Inxpect.
"Inxpect" and its logo are registered trademarks of Inxpect S.p.A. - Technical specifications subject to change without notice. - All pictures shown are for illustration purposes only.

C201A | C201B

PROFIsafe, Ethernet and digital I/O

C201A es la unidad de control más avanzada de Inxpect, porque es la que tiene la gama más amplia de opciones de comunicación. Gracias a la aplicación de seguridad Inxpect, puede configurarse con diferentes niveles de sensibilidad, funciones de seguridad, campos de detección y funcionalidades de los puertos I/O.

Fieldbus de seguridad
Actualmente soporta el protocolo Fieldbus PROFIsafe.

Ethernet segura
Configuración y gestión remotas, protegidas según los protocolos de la normativa en seguridad cibernética para la industria.

USB
Opción de configuración local.

Entradas digitales
El sistema tiene dos TYPE3 de canales duales de entrada. Alternativamente, los cuatro canales pueden ser usados como canal simple de entrada digital (categoría 2).
Admiten las siguientes funciones:

- señal de muting
- señal de parada de emergencia
- señal de rearme

Cuatro salidas digitales independientes
Salidas de seguridad: 2 OSSD de doble canal.
Salidas auxiliares: 4 salidas configurables para señalizar rearme, fallo, estado de muting.

Configuración dinámica de los campos de detección
La conexión PROFIsafe permite tener hasta 32 configuraciones conmutables en tiempo real.

SD backup, SD restore
Las configuraciones y credenciales de inicio de sesión se pueden guardar y restaurar a través de la tarjeta microSD (solo **C201B**).

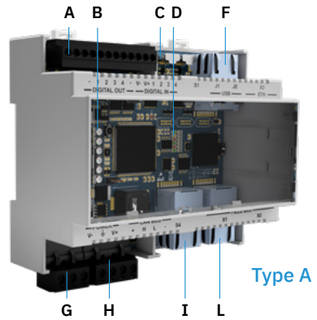

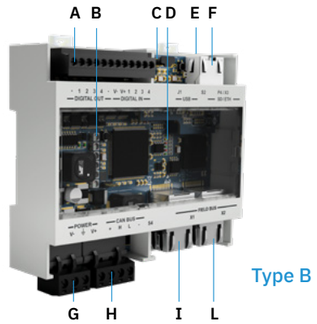

A - Conector I/O
B - LED de estado del sistema
C - Puerto micro USB
D - LED de estado del Fieldbus
E - Tarjeta SD (solo **C201B**)
F - Puerto Ethernet
G - Conector de la fuente de energía
H - Bloque de terminales de CAN Bus para conectar el primer sensor
I - Puerto núm. 1 Fieldbus Ethernet
L - Puerto núm. 2 Fieldbus Ethernet

Detalles técnicos

SD — Slot para tarjetas de copia de seguridad y restauración

PROFIsafe y MODBUS

Type A
C201A-PX1 [eXtended Line]
Part No. **90301011.2B0**

Type B
C201B-PX1 [eXtended Line]
Part No. **90301111.2B0**

Salidas	4 salidas OSSD (Signal Switching Devices) o 2 salidas de seguridad de doble canal
Salidas de seguridad	Salidas de lado alto (con función de protección extendida) Tensión máxima: 30 V dc | Corriente máxima: 0.4 A | Potencia máxima: 12 W
Entradas	22 entradas digitales TYPE3 de doble canal con GND común 4 entradas digitales TYPE3 de un solo canal con GND común
Interfaz de Fieldbus	Ethernet para varios estándares de Fieldbus (PROFIsafe)
Interfaz de MODBUS	Ethernet para el monitoreo de datos en tiempo real
Alimentación	24 V dc (20–28 V dc) Corriente máxima: 1 A (no OSSD)
Consumo máximo	5 W (no OSSD)
Montaje	Carril DIN
Grado de protección	IP20
Sección de terminales	Sección: 1 mm² | Corriente máxima: 4 A con cables de 1 mm²
Configuratión del sistema	Ethernet, USB

Inxpect product catalogue v3.8 - Copyright © 2026 Inxpect S.p.A. - All rights reserved. - inxpect.com - safety@inxpect.com - Designed and manufactured in Italy by Inxpect.
"Inxpect" and its logo are registered trademarks of Inxpect S.p.A. - Technical specifications subject to change without notice. - All pictures shown are for illustration purposes only.

C201 FSoE

Escanee el código QR para abrir la página de certificaciones

Control Unit 200 SERIES

FSoE, Ethernet and digital I/O

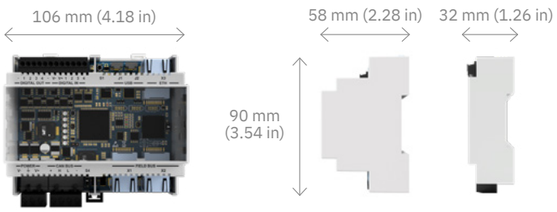

Certificación:

- SIL2 (IEC 61508)
- PLd, Cat. 3 (ISO 13849)
- Performance Class D (IEC/TS 62998-1)

Inxpect product catalogue v3.8 - Copyright © 2026 Inxpect S.p.A. - All rights reserved. - inxpect.com - safety@inxpect.com - Designed and manufactured in Italy by Inxpect.
"Inxpect" and its logo are registered trademarks of Inxpect S.p.A. - Technical specifications subject to change without notice. - All pictures shown are for illustration purposes only.

C201A | C201B

FSoE, Ethernet and digital I/O

C201 es la unidad de control más avanzada de Inxpect con la gama más amplia de opciones de comunicación. Gracias a la aplicación de seguridad Inxpect, puede configurarse con diferentes niveles de sensibilidad, funciones de seguridad, campos de detección y funcionalidades de los puertos I/O.

Safety fieldbus
Currently supporting Safety over EtherCAT® (FSoE) fieldbus protocol.

Ethernet segura
Configuración y gestión remotas, protegidas según los protocolos de la normativa en seguridad cibernética para la industria.

USB
Opción de configuración local.

Entradas digitales
El sistema tiene dos TYPE3 de canales duales de entrada. Alternativamente, los cuatro canales pueden ser usados como canal simple de entrada digital (categoría 2).
Admiten las siguientes funciones:

- señal de muting
- señal de parada de emergencia
- señal de rearme

Cuatro salidas digitales independientes
Salidas de seguridad: 2 OSSD de doble canal.
Salidas auxiliares: 4 salidas configurables para señalizar rearme, fallo, estado de muting.

Configuración dinámica de los campos de detección
La conexión PROFIsafe permite tener hasta 32 configuraciones conmutables en tiempo real.

SD backup, SD restore
Las configuraciones y credenciales de inicio de sesión se pueden guardar y restaurar a través de la tarjeta microSD (solo para **C201B**).

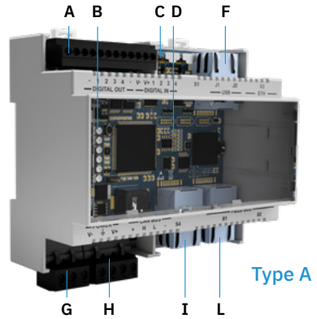

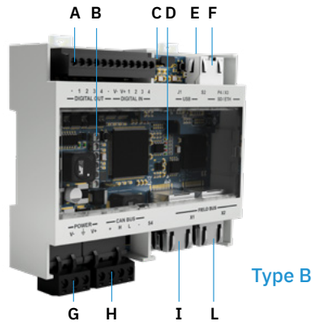

A - Conector I/O
B - LED de estado del sistema
C - Puerto micro USB
D - LED de estado del Fieldbus
E - Tarjeta SD (solo **C201B**)
F - Puerto Ethernet
G - Conector de la fuente de energía
H - Bloque de terminales de CAN Bus para conectar el primer sensor
I - Puerto núm. 1 Fieldbus Ethernet
L - Puerto núm. 2 Fieldbus Ethernet

SD Slot para tarjetas de copia de seguridad y restauración

FSoE y MODBUS

Detalles técnicos

Type A

C201A-FX1 [eXtended Line]
Part No. **90301012.2B0**

Type B

C201B-FX1 [eXtended Line]
Part No. **90301112.2B0**

Salidas	4 salidas OSSD (Signal Switching Devices) o 2 salidas de seguridad de doble canal
Salidas de seguridad	Salidas de lado alto (con función de protección extendida) Tensión máxima: 30 V dc | Corriente máxima: 0.4 A | Potencia máxima: 12 W
Entradas	2 entradas digitales TYPE3 de doble canal con GND común 4 entradas digitales TYPE3 de un solo canal con GND común
Interfaz de Fieldbus	Ethernet para varios estándares de Fieldbus (Safety over EtherCAT® FSoE)
Interfaz de MODBUS	Ethernet para el monitoreo de datos en tiempo real
Alimentación	24 V dc (20–28 V dc) Corriente máxima: 1 A (no OSSD)
Consumo máximo	5 W (no OSSD)
Montaje	Carril DIN
Grado de protección	IP20
Sección de terminales	Sección: 1 mm² | Corriente máxima: 4 A con cables de 1 mm²
Configuratión del sistema	Ethernet, USB

Inxpect product catalogue v3.8 - Copyright © 2026 Inxpect S.p.A. - All rights reserved. - inxpect.com - safety@inxpect.com - Designed and manufactured in Italy by Inxpect.
"Inxpect" and its logo are registered trademarks of Inxpect S.p.A. - Technical specifications subject to change without notice. - All pictures shown are for illustration purposes only.

C201B CIP Safety™

Escanee el código QR para abrir la página de certificaciones

Control Unit 200 SERIES

CIP Safety™, Ethernet and digital I/O

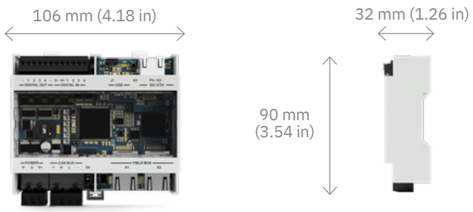

Certificación:

- SIL2 (IEC 61508)
- PLd, Cat. 3 (ISO 13849)
- Performance Class D (IEC/TS 62998-1)

Inxpect product catalogue v3.8 - Copyright © 2026 Inxpect S.p.A. - All rights reserved. - inxpect.com - safety@inxpect.com - Designed and manufactured in Italy by Inxpect.
"Inxpect" and its logo are registered trademarks of Inxpect S.p.A. - Technical specifications subject to change without notice. - All pictures shown are for illustration purposes only.

C201B-C

CIP Safety™, Ethernet and digital I/O

C201B proporciona una comunicación de seguridad basada en CIP Safety™ en EtherNet/IP™. Gracias a la aplicación de seguridad Inxpect, puede configurarse con diferentes niveles de sensibilidad, funciones de seguridad, campos de detección y funcionalidades de los puertos I/O.

Safety fieldbus
Currently supporting CIP Safety™ over EtherNet/IP™.

Ethernet segura
Configuración y gestión remotas, protegidas según los protocolos de la normativa en seguridad cibernética para la industria.

USB
Opción de configuración local.

Entradas digitales
El sistema tiene dos TYPE3 de canales duales de entrada. Alternativamente, los cuatro canales pueden ser usados como canal simple de entrada digital (categoría 2).
Admiten las siguientes funciones:

- señal de muting
- señal de parada de emergencia
- señal de rearme

Cuatro salidas digitales independientes
Salidas de seguridad: 2 OSSD de doble canal.
Salidas auxiliares: 4 salidas configurables para señalizar rearme, fallo, estado de muting.

Configuración dinámica de los campos de detección
La conexión CIP Safety™ permite tener hasta 32 configuraciones conmutables en tiempo real.

SD backup, SD restore
Las configuraciones y credenciales de inicio de sesión se pueden guardar y restaurar a través de la tarjeta microSD.

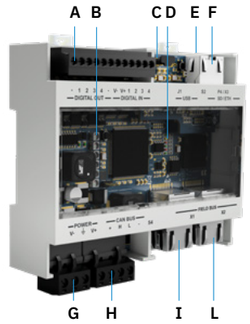

A - Conector I/O
B - LED de estado del sistema
C - Puerto micro USB
D - LED de estado
E - Tarjeta SD
F - Puerto Ethernet
G - Conector de la fuente de energía
H - Bloque de terminales de CAN Bus para conectar el primer sensor
I - Puerto núm. 1 Fieldbus Ethernet
L - Puerto núm. 2 Fieldbus Ethernet

Detalles técnicos

SD — Slot para tarjetas de copia de seguridad y restauración

CIP Safety™ y MODBUS

Type B

C201B-C [eXtended Line]
Part No. **90301113.210**

Salidas	4 salidas OSSD (Signal Switching Devices) o 2 salidas de seguridad de doble canal
Salidas de seguridad	Salidas de lado alto (con función de protección extendida) Tensión máxima: 30 V dc | Corriente máxima: 0.4 A | Potencia máxima: 12 W
Entradas	2 entradas digitales TYPE3 de doble canal con GND común 4 entradas digitales TYPE3 de un solo canal con GND común
Interfaz de Fieldbus	CIP Safety™ over EtherNet/IP™
Interfaz de MODBUS	Ethernet para el monitoreo de datos en tiempo real
Alimentación	24 V dc (20–28 V dc) Corriente máxima: 1 A (no OSSD)
Consumo máximo	5 W (no OSSD)
Montaje	Carril DIN
Grado de protección	IP20
Sección de terminales	Sección: 1 mm² | Corriente máxima: 4 A con cables de 1 mm²
Configuratión del sistema	Ethernet, USB

Inxpect product catalogue v3.8 - Copyright © 2026 Inxpect S.p.A. - All rights reserved. - inxpect.com - safety@inxpect.com - Designed and manufactured in Italy by Inxpect.
"Inxpect" and its logo are registered trademarks of Inxpect S.p.A. - Technical specifications subject to change without notice. - All pictures shown are for illustration purposes only.

C202 MODBUS

Escanee el código QR para abrir la página de certificaciones

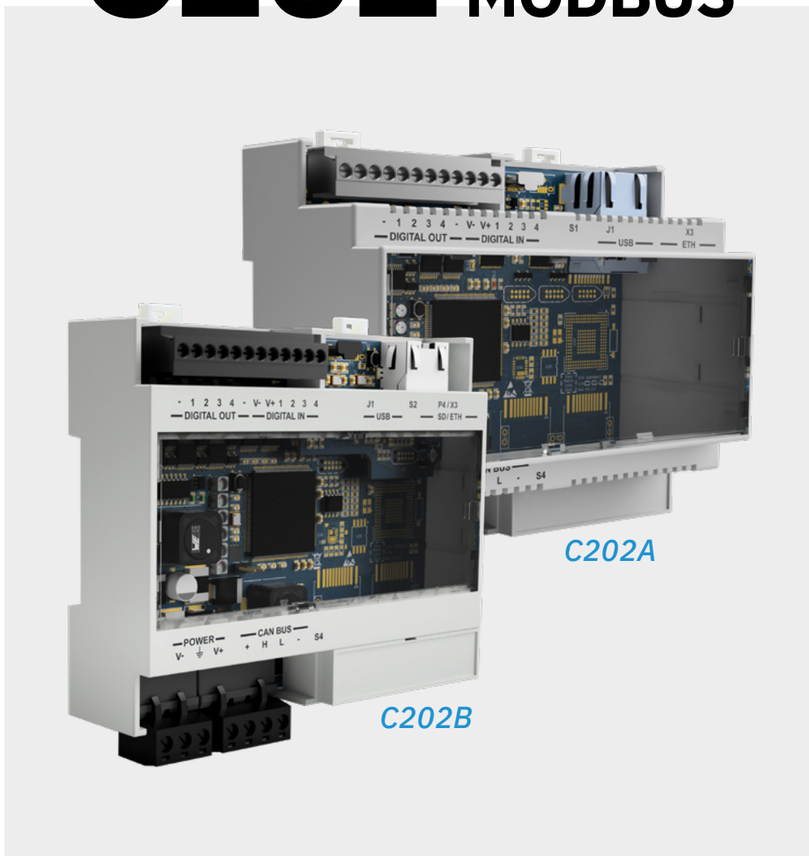

Control Unit 200 SERIES

Ethernet and digital I/O

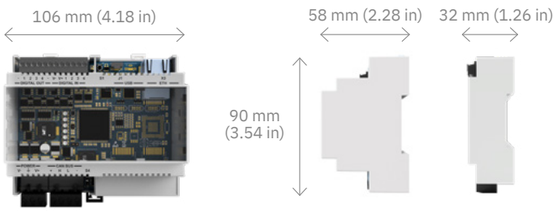

Certificación:

- SIL2 (IEC 61508)
- PLd, Cat. 3 (ISO 13849)
- Performance Class D (IEC/TS 62998-1)

Inxpect product catalogue v3.8 - Copyright © 2026 Inxpect S.p.A. - All rights reserved. - inxpect.com - safety@inxpect.com - Designed and manufactured in Italy by Inxpect.
"Inxpect" and its logo are registered trademarks of Inxpect S.p.A. - Technical specifications subject to change without notice. - All pictures shown are for illustration purposes only.

C202A | C202B

Ethernet and digital I/O

C202 ofrece interfaz tanto de USB como de Ethernet, dando opciones para la configuración local o remota.
En ambos casos, la aplicación de seguridad Inxpect permite la configuración de diferentes niveles de sensibilidad, funciones de seguridad, campos de detección y funcionalidades de los puertos I/O de la unidad de control.

Ethernet segura

Configuración y gestión remotas, protegidas según los protocolos de la normativa en seguridad cibernética para la industria.

USB

Opción de configuración local.

Entradas digitales

El sistema tiene dos TYPE3 de canales duales de entrada.
Alternativamente, los cuatro canales pueden ser usados como canal simple de entrada digital (categoría 2).
Admiten las siguientes funciones:

- señal de muting
- señal de parada de emergencia
- señal de rearme

Cuatro salidas digitales independientes

Salidas de seguridad: 2 OSSD de doble canal.
Salidas auxiliares: 4 salidas configurables para señalizar rearme, fallo, estado de muting, etc.

Configuración dinámica de los campos de detección

Hasta 8 configuraciones conmutables en tiempo real.

SD backup, SD restore

Las configuraciones y credenciales de inicio de sesión se pueden guardar y restaurar a través de la tarjeta microSD (solo para **C202B**).

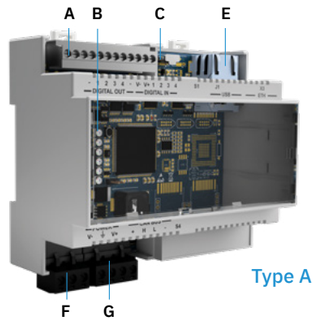

Type A

Type B

A - Conector I/O
B - LED de estado de sistema
C - Puerto micro USB
D - Tarjeta SD (solo **C202B**)
E - Puerto Ethernet
F - Conector de la fuente de energía
G - Bloque de terminales de CAN Bus para conectar el primer sensor

Detalles técnicos

SD — Slot para tarjetas de copia de seguridad y restauración

MODBUS

Type A

C202A-X1 [eXtended Line]
Part No. **90303011.2B0**

Type B

C202B-X1 [eXtended Line]
Part No. **90303111.2B0**

Salidas	4 salidas OSSD (Signal Switching Devices) o 2 salidas de seguridad de doble canal
Salidas de seguridad	Salidas de lado alto (con función de protección extendida) Tensión máxima: 30 V dc | Corriente máxima: 0.4 A | Potencia máxima: 12 W
Entradas	2 entradas digitales TYPE3 de doble canal con GND común 4 entradas digitales TYPE3 de un solo canal con GND común
Interfaz de MODBUS	Ethernet para el monitoreo de datos en tiempo real
Alimentación	24 V dc (20–28 V dc) Corriente máxima: 1 A (no OSSD)
Consumo máximo	5 W (no OSSD)
Montaje	Carril DIN
Grado de protección	IP20
Sección de terminales	Sección: 1 mm^2 | Corriente máxima: 4 A con cables de 1 mm^2
Configuratión del sistema	Ethernet, USB

Inxpect product catalogue v3.8 - Copyright © 2026 Inxpect S.p.A. - All rights reserved. - inxpect.com - safety@inxpect.com - Designed and manufactured in Italy by Inxpect.
"Inxpect" and its logo are registered trademarks of Inxpect S.p.A. - Technical specifications subject to change without notice. - All pictures shown are for illustration purposes only.

C203 USB

Escanee el código QR para abrir la página de certificaciones

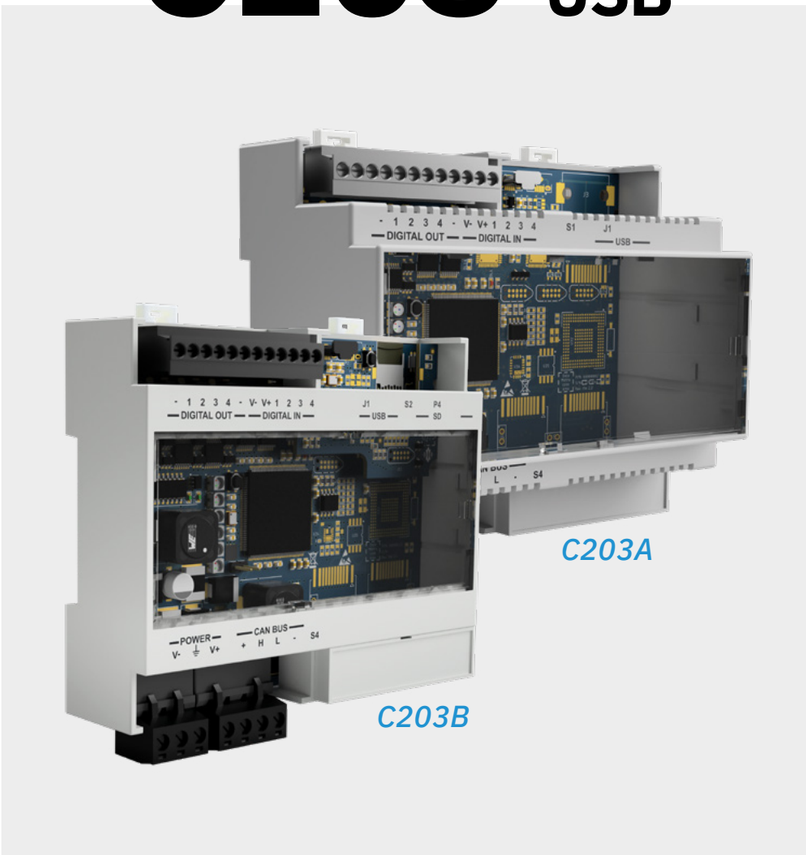

Control Unit 200 SERIES

Digital I/O

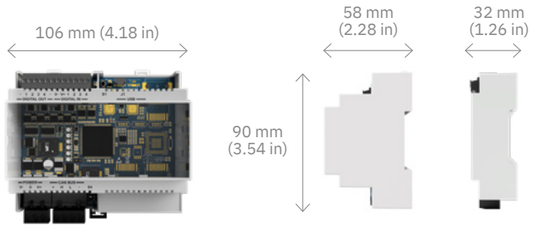

Certificación:

- SIL2 (IEC 61508)
- PLd, Cat. 3 (ISO 13849)
- Performance Class D (IEC/TS 62998-1)

Inxpect product catalogue v3.8 - Copyright © 2026 Inxpect S.p.A. - All rights reserved. - inxpect.com - safety@inxpect.com - Designed and manufactured in Italy by Inxpect.
"Inxpect" and its logo are registered trademarks of Inxpect S.p.A. - Technical specifications subject to change without notice. - All pictures shown are for illustration purposes only.

C203A | C203B

Digital I/O

C203 proporciona una funcionalidad de control básica pero sólida para cualquier sensor de radar de seguridad Inxpect. La aplicación de seguridad Inxpect, con conexión USB, permite la configuración de los niveles de sensibilidad, funciones de seguridad, campos de detección y funcionalidades de los puertos I/O de la unidad de control.

USB

Opción de configuración local.

Entradas digitales

El sistema tiene dos TYPE3 de canales duales de entrada. Alternativamente, los cuatro canales pueden ser usados como canal simple de entrada digital (categoría 2).
Admiten las siguientes funciones:

- señal de muting
- señal de parada de emergencia
- señal de rearme

Cuatro salidas digitales independientes

Salidas de seguridad: 2 OSSD de doble canal.
Salidas auxiliares: 4 salidas configurables para señalizar rearme, fallo, estado de muting, etc.

Configuración dinámica de los campos de detección

Hasta 8 configuraciones conmutables en tiempo real.

SD backup, SD restore

Las configuraciones y credenciales de inicio de sesión se pueden guardar y restaurar a través de la tarjeta microSD (solo para **C203B**).

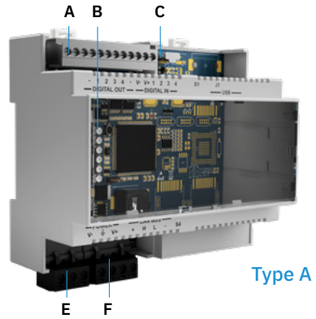

Type A

Type B

A - Conector I/O
B - LED de estado de sistema
C - Puerto micro USB
D - Tarjeta SD (solo **C203B**)
E - Conector de la fuente de energía
F - Bloque de terminales de CAN Bus para conectar el primer sensor

SD
Slot para tarjetas de copia de seguridad y restauración

Detalles técnicos

Type A

C203A-X1 [eXtended Line]
Part No. **90304011.2B0**

Type B

C203B-X1 [eXtended Line]
Part No. **90304111.2B0**

Salidas	4 salidas OSSD (Signal Switching Devices) o 2 salidas de seguridad de doble canal
Salidas de seguridad	Salidas de lado alto (con función de protección extendida) Tensión máxima: 30 V dc | Corriente máxima: 0.4 A | Potencia máxima: 12 W
Entradas	2 entradas digitales TYPE3 de doble canal con GND común 4 entradas digitales TYPE3 de un solo canal con GND común
Alimentación	24 V dc (20–28 V dc) Corriente máxima: 1 A (no OSSD)
Consumo máximo	5 W (no OSSD)
Montaje	Carril DIN
Grado de protección	IP20
Sección de terminales	Sección: 1 mm² | Corriente máxima: 4 A con cables de 1 mm²
Configuratión del sistema	USB

Inxpect product catalogue v3.8 - Copyright © 2026 Inxpect S.p.A. - All rights reserved. - inxpect.com - safety@inxpect.com - Designed and manufactured in Italy by Inxpect.
"Inxpect" and its logo are registered trademarks of Inxpect S.p.A. - Technical specifications subject to change without notice. - All pictures shown are for illustration purposes only.

RUGGEDIZED CONTROL UNITS

C202B-RA

C201B-RA-P/-F/-C

¿Qué controlador se ajusta mejor a mis necesidades?

Inxpect product catalogue v3.8 - Copyright © 2026 Inxpect S.p.A. - All rights reserved. - inxpect.com - safety@inxpect.com - Designed and manufactured in Italy by Inxpect.
"Inxpect" and its logo are registered trademarks of Inxpect S.p.A. - Technical specifications subject to change without notice. - All pictures shown are for illustration purposes only.

RUGGEDIZED CONTROL UNITS

Especificaciones técnicas

INDUSTRIAL CONNECTORS — Ethernet interface — I/O connector — Power IN/OUT

RUGGEDIZED CONTROL UNITS	C201B-RA-P	C201B-RA-F	C201B-RA-C	C202B-RA
Connection	PROFIsafe	FSoE	CIP Safety™	-
Configuration	Ethernet	Ethernet	Ethernet	Ethernet
Dynamic setting of detection fields	Up to 32 dynamic configurations	Up to 32 dynamic configurations	Up to 32 dynamic configurations	Up to 8 dynamic configurations

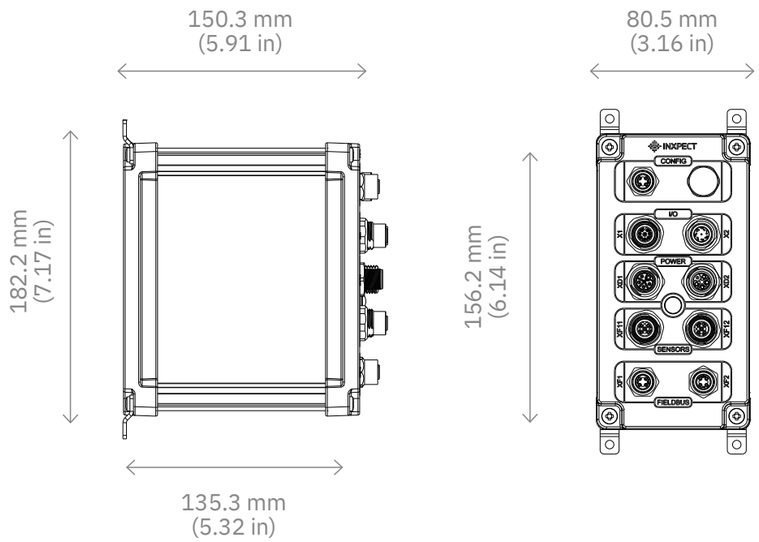

Escanee el código QR para abrir la página de certificaciones

Certificados

CERTIFIED · SIL2 PLd CERTIFIED · Certified by TÜV SÜD · RoHS 2002/95/EC · UKCA

Inxpect product catalogue v3.8 - Copyright © 2026 Inxpect S.p.A. - All rights reserved. - inxpect.com - safety@inxpect.com - Designed and manufactured in Italy by Inxpect.
"Inxpect" and its logo are registered trademarks of Inxpect S.p.A. - Technical specifications subject to change without notice. - All pictures shown are for illustration purposes only.

FIABILIDAD Y DURABILIDAD INIGUALABLES

Descubra la unidad de control robusta y de última generación de Inxpect, diseñada para ofrecer un rendimiento excepcional incluso en las condiciones más adversas, lo que la convierte en la opción ideal para entornos exigentes y aplicaciones industriales.

IP67 protection

Características principales:

Certificación IP67: Máxima protección contra el polvo y el agua.
Rango de temperatura: [-30, +50]°

Resistencia a las vibraciones de acuerdo con:

- **IEC 60068-2-64 Fh** (equipo en vehículos sobre ruedas, Espectro A.3)
- **IEC/EN 61496-1:2020** (instalaciones en vehículos terrestres, 5M3)
- **ISO 15003:2019** (maquinaria agrícola, L3)

Aplicaciones ideales:

Industria pesada: Perfecto para entornos con altos niveles de polvo y humedad.
Sector agrícola: Resistente en entornos con tierra y en condiciones meteorológicas duras.
Construcción: Fiable en obras de construcción, resistente al polvo y a inmersiones accidentales.

El sistema está equipado con una Control Unit **Type B**.

C201B-RA-F

FSoE, Ethernet & digital I/O

Part No. 90301B12.210

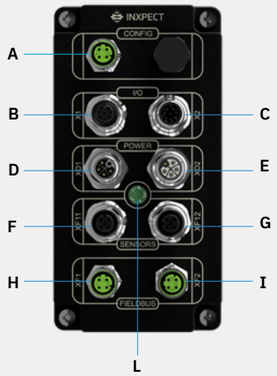

A - Connector Ethernet
B - Conector I/O (Output)
C - Conector I/O (Input)
D - Conector Power IN
E - Conector Power OUT
F - Conector de sensor
G - Conector de sensor
H - Conector Fieldbus
I - Conector Fieldbus
L - Led de estado de alimentación

C201B-RA-C

CIP Safety™, Ethernet & digital I/O

Part No. 90301B13.210

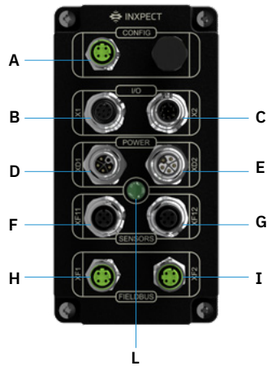

A - Connector Ethernet
B - Conector I/O (Output)
C - Conector I/O (Input)
D - Conector Power IN
E - Conector Power OUT
F - Conector de sensor
G - Conector de sensor
H - Conector Fieldbus
I - Conector Fieldbus
L - Led de estado de alimentación

C201B-RA-P

PROFIsafe, Ethernet & digital I/O

Part No. 90301B11.210

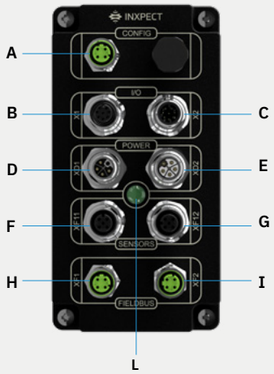

A - Connector Ethernet
B - Conector I/O (Output)
C - Conector I/O (Input)
D - Conector Power IN
E - Conector Power OUT
F - Conector de sensor
G - Conector de sensor
H - Conector Fieldbus
I - Conector Fieldbus
L - Led de estado de alimentación

C202B-RA

Ethernet & digital I/O

Part No. 90303B11.210

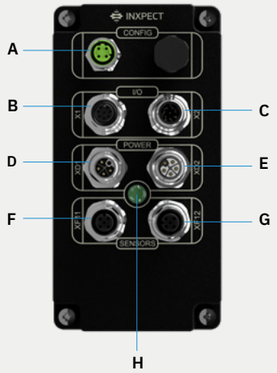

A - Connector Ethernet
B - Conector I/O (Output)
C - Conector I/O (Input)
D - Conector Power IN
E - Conector Power OUT
F - Conector de sensor
G - Conector de sensor
H - Led de estado de alimentación

Inxpect product catalogue v3.8 - Copyright © 2026 Inxpect S.p.A. - All rights reserved. - inxpect.com - safety@inxpect.com - Designed and manufactured in Italy by Inxpect.
"Inxpect" and its logo are registered trademarks of Inxpect S.p.A. - Technical specifications subject to change without notice. - All pictures shown are for illustration purposes only.

Inxpect product catalogue v3.8 - Copyright © 2026 Inxpect S.p.A. - All rights reserved. - inxpect.com - safety@inxpect.com - Designed and manufactured in Italy by Inxpect.
"Inxpect" and its logo are registered trademarks of Inxpect S.p.A. - Technical specifications subject to change without notice. - All pictures shown are for illustration purposes only.

Accesorios

Kit protector regulable

para aplicaciones interiores y exteriores

Este kit de protección regulable se utiliza para instalar los radar sensors de Inxpect en entornos agresivos, tanto en interior como exterior. Su propósito es alojar el sensor a la altura deseada y protegerlo por arriba y los lados.

VERSIÓN INTERIOR Part No. **90302ZAC**
30 grados de inclinación hacia abajo
[Metal pintado RAL1003]

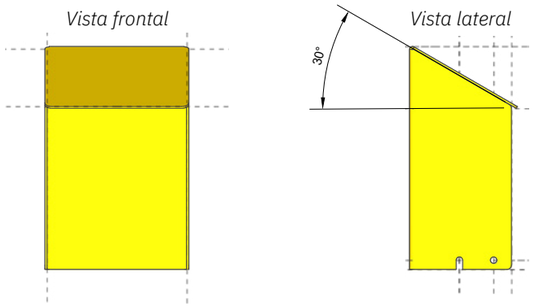

VERSIÓN EXTERIOR Part No. **90302ZAD**
20 grados de inclinación hacia arriba
[Metal pintado RAL1003]

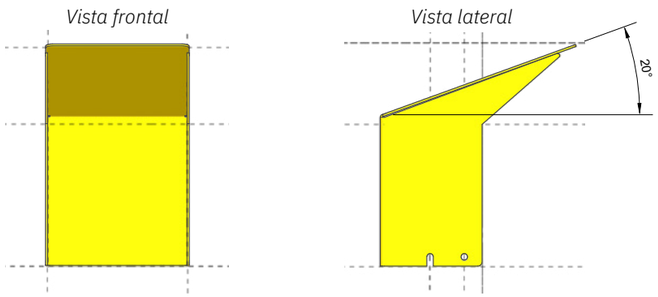

Protector metálico

para Radar Sensor 100 SERIES

[Acero inoxidable AISI 304]

Part No. **90202ZAA**

Este protector metálico asegura el máximo rendimiento del sensor Inxpect S101A, incluso en las condiciones ambientales más adversas, aumenta su inmunidad ante detecciones espurias y reduce la posibilidad de daños causados por impactos accidentales.

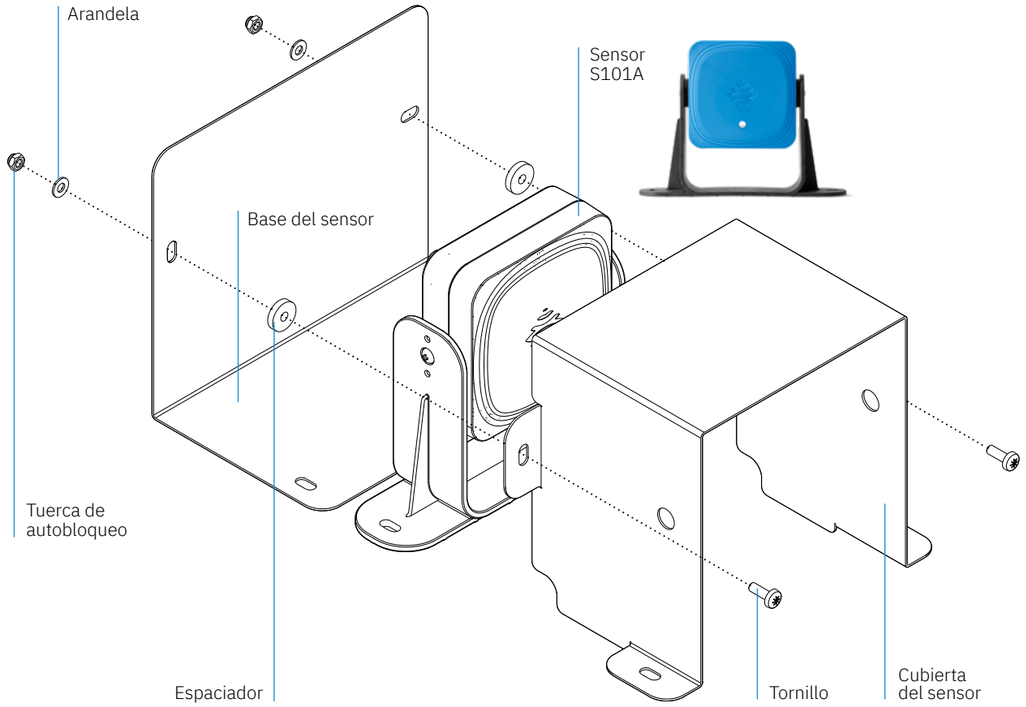

Inxpect product catalogue v3.8 - Copyright © 2026 Inxpect S.p.A. - All rights reserved. - inxpect.com - safety@inxpect.com - Designed and manufactured in Italy by Inxpect.
"Inxpect" and its logo are registered trademarks of Inxpect S.p.A. - Technical specifications subject to change without notice. - All pictures shown are for illustration purposes only.

Inxpect product catalogue v3.8 - Copyright © 2026 Inxpect S.p.A. - All rights reserved. - inxpect.com - safety@inxpect.com - Designed and manufactured in Italy by Inxpect.
"Inxpect" and its logo are registered trademarks of Inxpect S.p.A. - Technical specifications subject to change without notice. - All pictures shown are for illustration purposes only.

Accesorios

2-EJES

Soporte metálico

para Inxpect SRE 200 Series

Part No. **90302ZAH**

El soporte metálico está diseñado para sustituir al soporte de plástico original de los sensores de la serie 200, por lo que resulta adecuado para su uso en entornos adversos, tanto en interiores como en exteriores.

Esto permite sustituir el sensor sin alterar el ángulo de inclinación predefinido, lo que evita ajustes incorrectos y agiliza la sustitución.

El soporte metálico está fabricado en acero inoxidable AISI 304 y pesa 473 g (1,04 lb) en la versión de 2 ejes y 674 g (1,48 lb) en la versión de 3 ejes.

con el Inxpect S201A

Vista frontal *Vistas laterales*

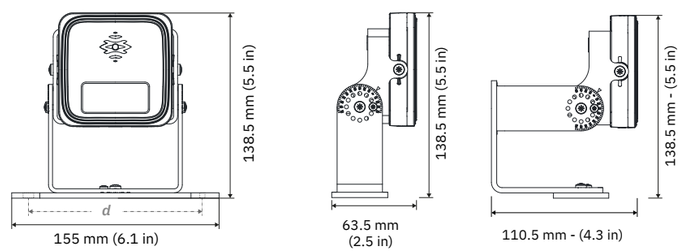

d (distancia entre centros) = 130 mm (5.1 in)
hueco ranurado Ø = 5.2 mm (0.20 in)

3-EJES

con el Inxpect S202A/S203A

Vista frontal *Vistas laterales*

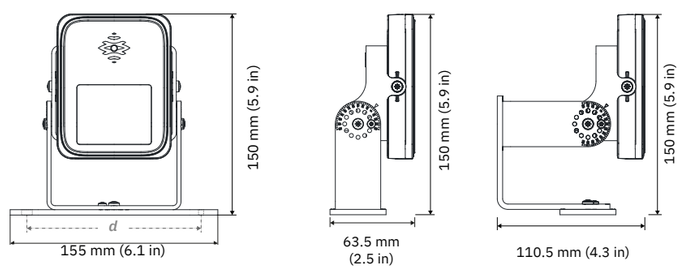

d (distancia entre centros) = 130 mm (5.1 in)
hueco ranurado Ø = 5.2 mm (0.20 in)

¿Qué cables y de qué longitud necesito para mi sistema?

Descúbrelo con Cable Validator de Inxpect Tools.

Cables

Cable de unidad de control a sensor:

CAN Bus, totalmente blindado.

Extremo de la unidad de control: cables libres

Extremo del sensor: conector M12, hembra, 5 polos, codificado A, angulado 90°

Longitud	Radar Sensor 100 SERIES	Radar Sensor 200 SERIES
5 m	-	Part No. **08000110**
10 m	Part No. **08000004**	Part No. **08000111**
15 m	Part No. **08000006**	Part No. **08000112**
20 m	-	Part No. **08000113**

Cable de sensor a sensor:

CAN Bus, totalmente blindado.

Extremo IN: conector M12, hembra, 5 polos, codificado A, angulado 90°

Extremo OUT: conector M12, macho, 5 polos, codificado A, angulado 90°

Longitud	Radar Sensor 100 SERIES	Radar Sensor 200 SERIES
1 m	-	Part No. **08000126**
3 m	Part No. **08000007**	Part No. **08000120**
5 m	-	Part No. **08000121**
10 m	-	Part No. **08000122**
15 m	Part No. **08000017**	Part No. **08000123**

Terminación Bus:

M12, macho, 5 polos, codificado A, recto 180°, resistencia 120 Ω

Part No. **07000003**

Inxpect product catalogue v3.8 - Copyright © 2026 Inxpect S.p.A. - All rights reserved. - inxpect.com - safety@inxpect.com - Designed and manufactured in Italy by Inxpect.
"Inxpect" and its logo are registered trademarks of Inxpect S.p.A. - Technical specifications subject to change without notice. - All pictures shown are for illustration purposes only.

Inxpect product catalogue v3.8 - Copyright © 2026 Inxpect S.p.A. - All rights reserved. - inxpect.com - safety@inxpect.com - Designed and manufactured in Italy by Inxpect.
"Inxpect" and its logo are registered trademarks of Inxpect S.p.A. - Technical specifications subject to change without notice. - All pictures shown are for illustration purposes only.

Inxpect Safety Radar Equipment

APLICACIONES HABITUALES

Protección de acceso

Mayor seguridad en los sistemas de soldadura robotizados

Inxpect redefine la seguridad para los sistemas de soldadura robotizados con mesas giratorias eléctricas dobles. Los radares 3D de Inxpect se pueden colocar para crear una barrera volumétrica de protección de acceso, que aumenta la seguridad de la configuración y mejora drásticamente la productividad.

Características principales:

- 3D nativa: cobertura volumétrica
- Resistente a los desechos: no más falsas alarmas
- Elimina virtualmente la necesidad de barreras de protección
- Simplifica la interacción persona/máquina
- Acelerar el proceso de trabajo
- Mejora la productividad

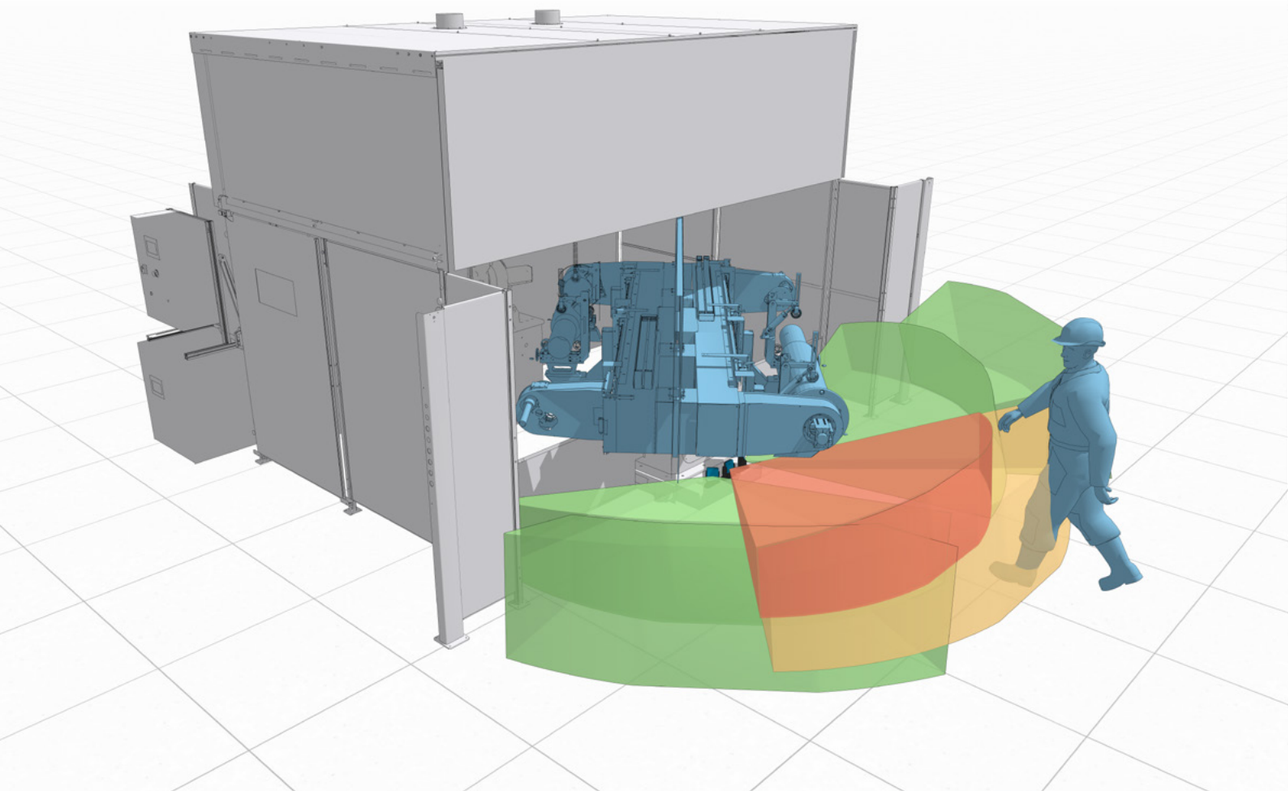

Inxpect product catalogue v3.8 - Copyright © 2026 Inxpect S.p.A. - All rights reserved. - inxpect.com - safety@inxpect.com - Designed and manufactured in Italy by Inxpect.
"Inxpect" and its logo are registered trademarks of Inxpect S.p.A. - Technical specifications subject to change without notice. - All pictures shown are for illustration purposes only.

Protección de acceso

Seguridad dinámica para pórticos mecanizados

Inxpect redefine la seguridad para pórticos mecanizados. Gracias su cobertura volumétrica, los radares 3D de Inxpect abarcan tanto el suelo como la superficie de trabajo y garantizan la máxima seguridad para los operarios.

Características principales:

- Resistente a los desechos: no más falsas alarmas
- 3D nativa: cobertura volumétrica (tanto del suelo como de la superficie de trabajo)
- Evita rearmes involuntarios mientras el operario se encuentra en la zona peligrosa
- Elimina el error humano

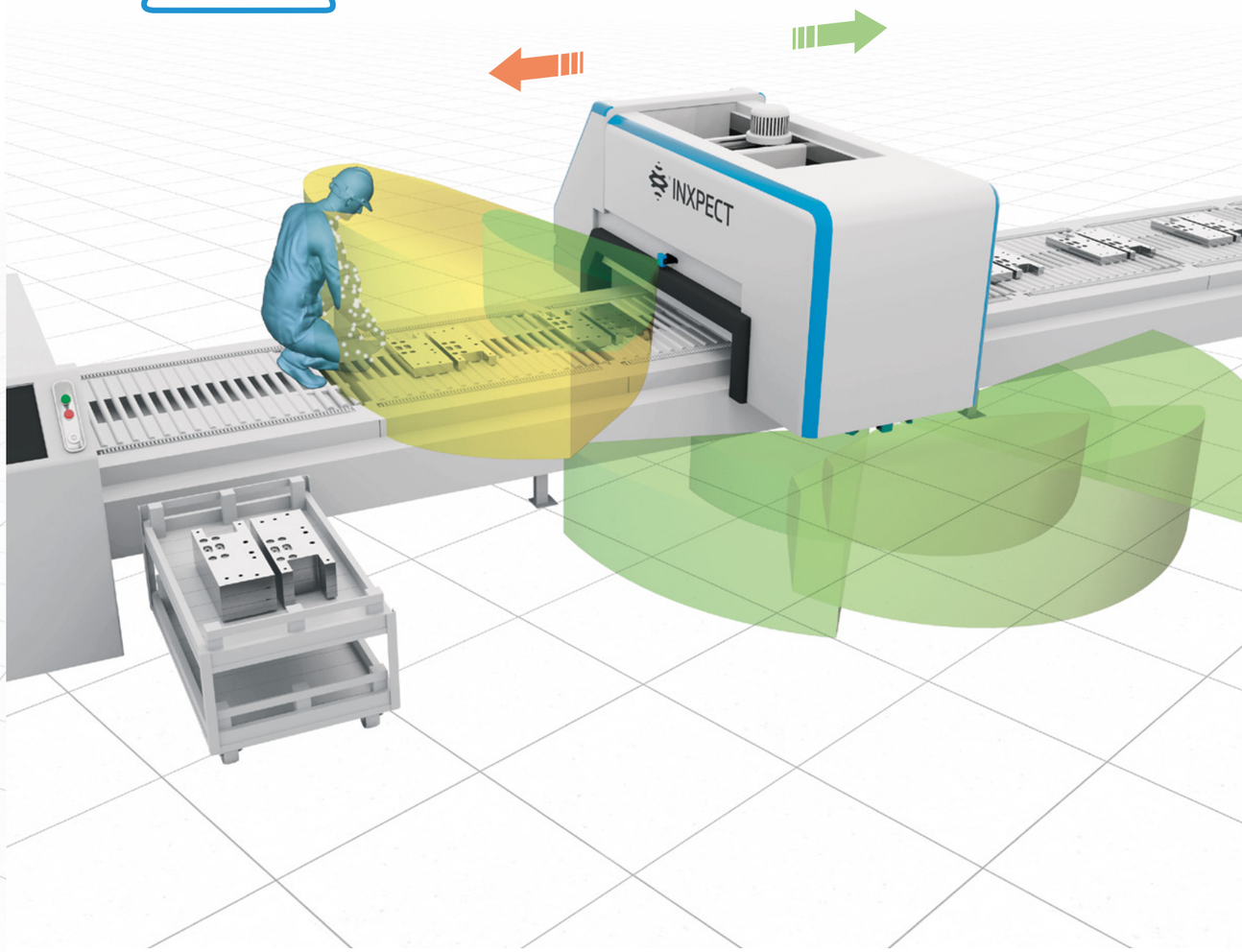

Inxpect product catalogue v3.8 - Copyright © 2026 Inxpect S.p.A. - All rights reserved. - inxpect.com - safety@inxpect.com - Designed and manufactured in Italy by Inxpect.
"Inxpect" and its logo are registered trademarks of Inxpect S.p.A. - Technical specifications subject to change without notice. - All pictures shown are for illustration purposes only.

Protección de acceso

Seguridad dinámica para cerramientos robotizados

Inxpect redefine la seguridad de los cerramientos robotizados. Gracias a las configuraciones dinámicas, los sensores de radar 3D de Inxpect monitorizan el acceso a la zona peligrosa, garantizando siempre la máxima seguridad de los operarios, sin detener nunca el ciclo operativo.

Características principales:

- Configuraciones dinámicas
- Radar 3D: protección volumétrica
- Simplifica la interacción persona/máquina
- Mejora la productividad

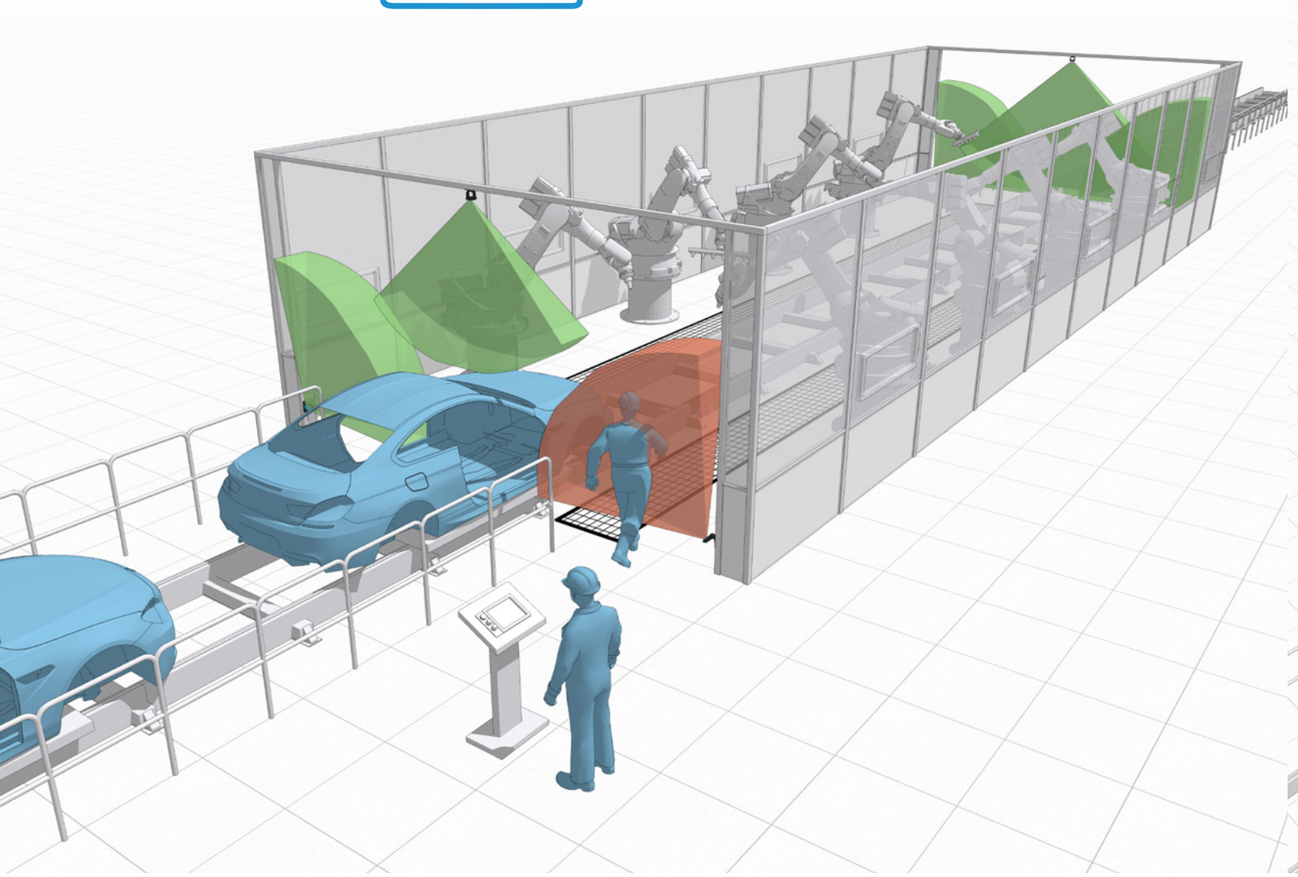

Prevención del rearme

Mayor seguridad en cerramientos robóticos automatizados

Inxpect elimina el error humano de los cerramientos robóticos. Gracias a algoritmos patentados, los radares 3D de Inxpect evitan rearmes involuntarios y reducen los riesgos residuales, aumentando la eficiencia y la productividad.

Características principales:

- 3D nativa: cobertura volumétrica
- Adaptable a escenarios cambiantes
- Evita rearmes involuntarios
- Mejora la interacción persona/máquina
- Elimina el error humano
- Mejora la productividad

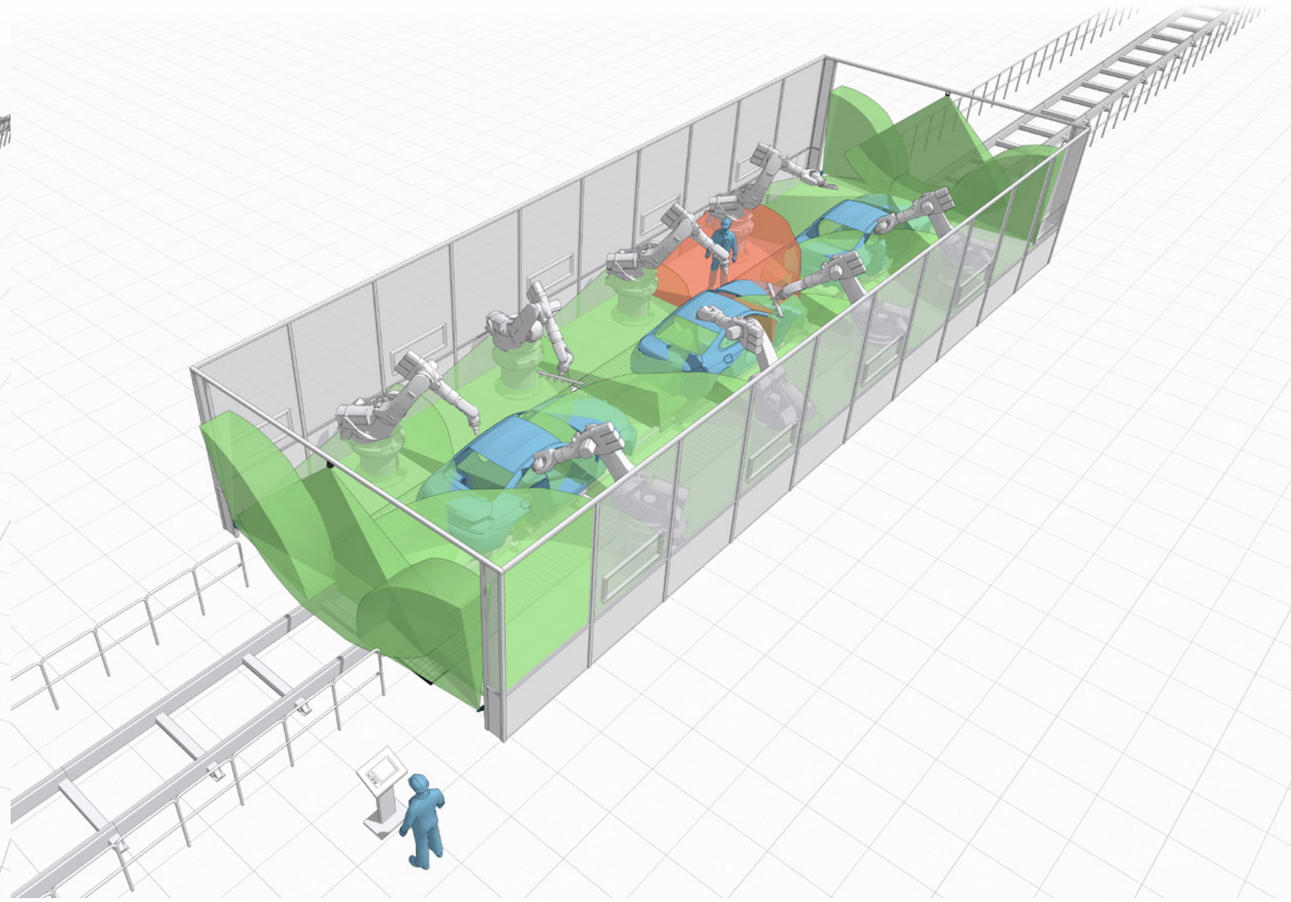

Inxpect product catalogue v3.8 - Copyright © 2026 Inxpect S.p.A. - All rights reserved. - inxpect.com - safety@inxpect.com - Designed and manufactured in Italy by Inxpect.
"Inxpect" and its logo are registered trademarks of Inxpect S.p.A. - Technical specifications subject to change without notice. - All pictures shown are for illustration purposes only.

Inxpect product catalogue v3.8 - Copyright © 2026 Inxpect S.p.A. - All rights reserved. - inxpect.com - safety@inxpect.com - Designed and manufactured in Italy by Inxpect.
"Inxpect" and its logo are registered trademarks of Inxpect S.p.A. - Technical specifications subject to change without notice. - All pictures shown are for illustration purposes only.

Prevención del rearme

Mayor seguridad en cerramientos robotizados

Inxpect redefine la Seguridad Industrial y las celdas robotizadas. Los radares 3D garantizan la máxima seguridad en áreas peligrosas al evitar un rearme involuntario mientras los operarios están en áreas peligrosas.

Características principales:

- 3D nativa: cobertura volumétrica
- Adaptable a escenarios cambiantes
- Evita rearmes involuntarios
- Simplifica los procedimientos de acceso
- Elimina el error humano
- Mejora la productividad

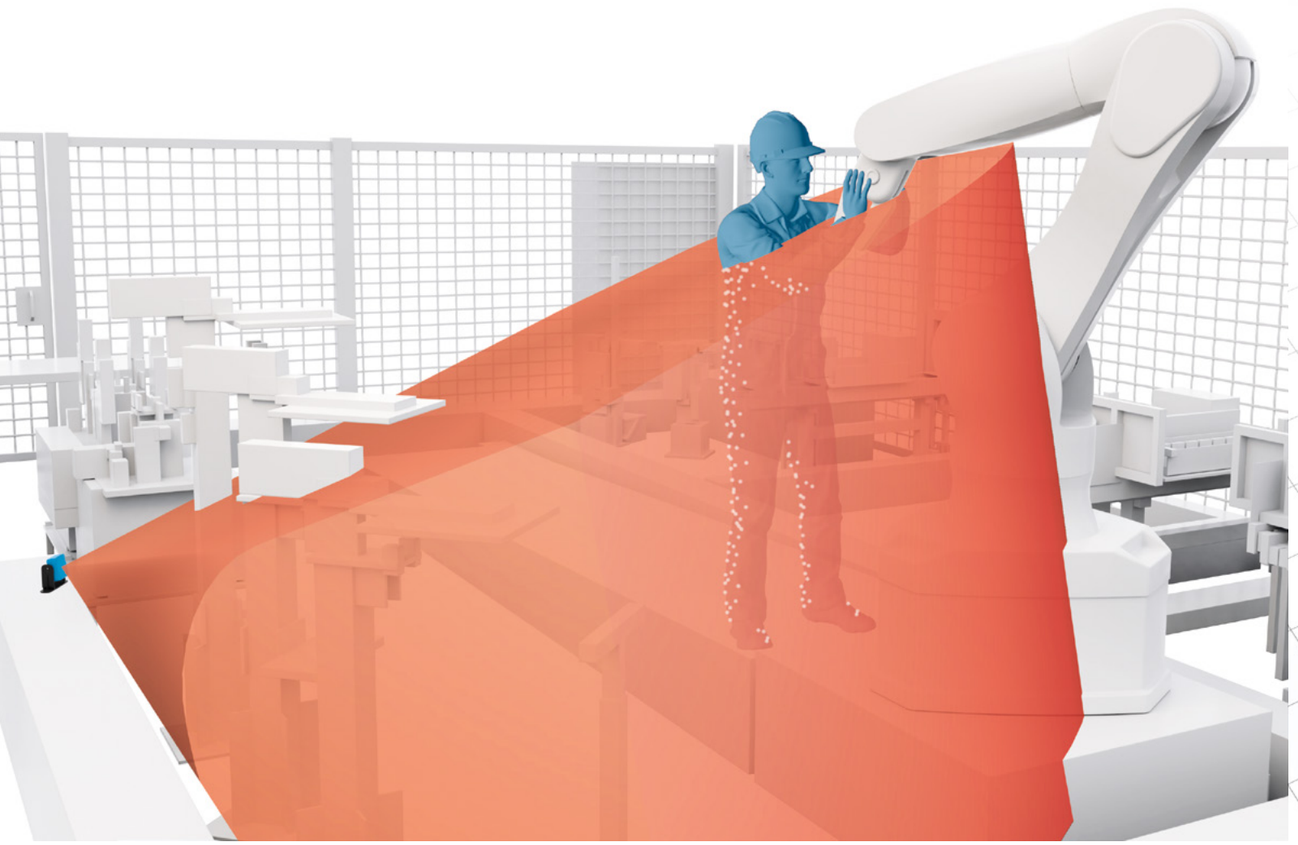

Inxpect product catalogue v3.8 - Copyright © 2026 Inxpect S.p.A. - All rights reserved. - inxpect.com - safety@inxpect.com - Designed and manufactured in Italy by Inxpect.
"Inxpect" and its logo are registered trademarks of Inxpect S.p.A. - Technical specifications subject to change without notice. - All pictures shown are for illustration purposes only.

Prevención del rearme

Mayor seguridad en cerramientos robotizados

Inxpect redefine la Seguridad Industrial en las líneas de empaquetado automático. Los radares 3D de Inxpect simplifican la interacción entre personas y máquinas, previenen el rearme accidental y reducen los riesgos residuales, incrementando la eficiencia y la productividad.

Características principales:

- 3D nativa: cobertura volumétrica
- Evita rearmes involuntarios
- Simplifica los procedimientos de acceso
- Mejora la interacción entre personas y máquinas
- Elimina el error humano
- Mejora la productividad

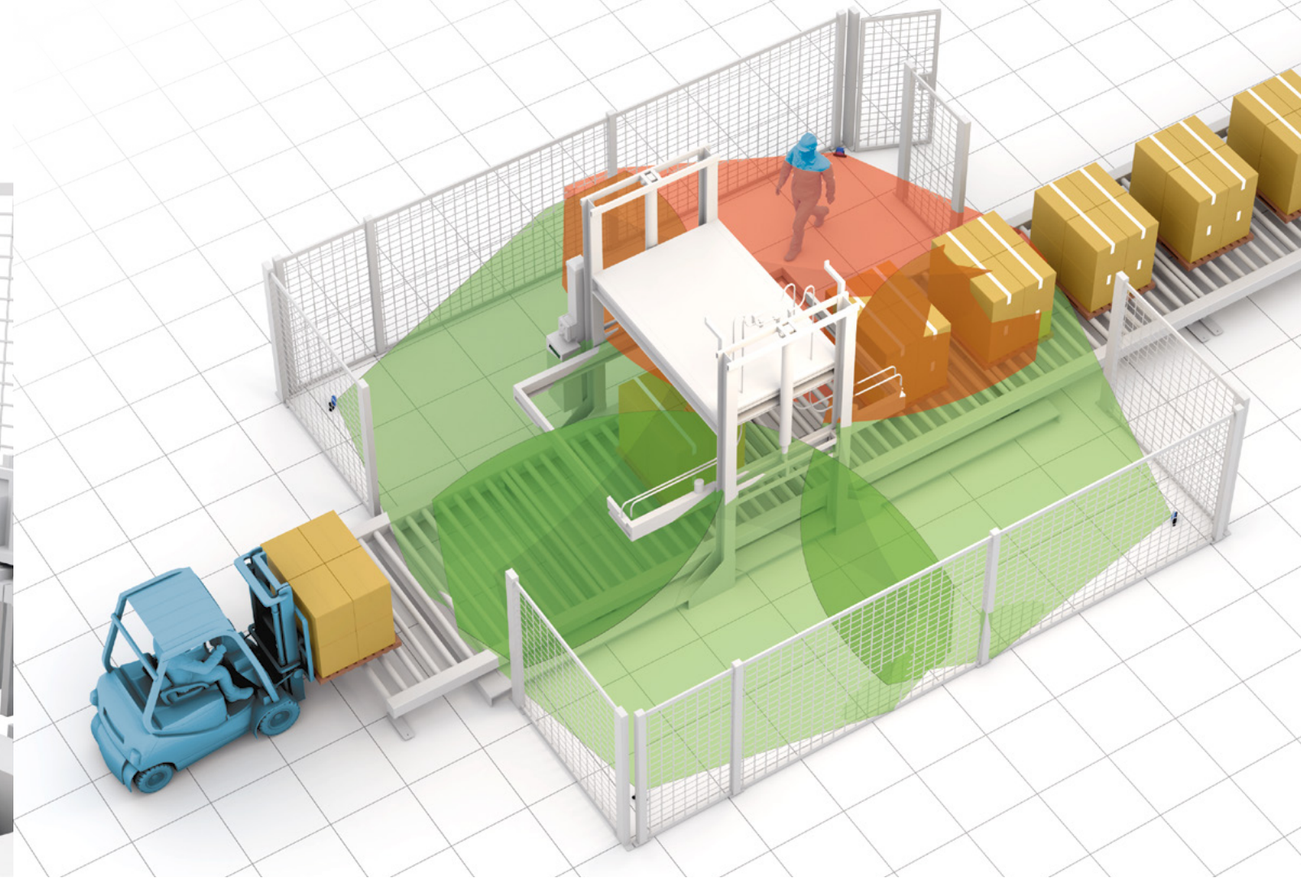

Inxpect product catalogue v3.8 - Copyright © 2026 Inxpect S.p.A. - All rights reserved. - inxpect.com - safety@inxpect.com - Designed and manufactured in Italy by Inxpect.
"Inxpect" and its logo are registered trademarks of Inxpect S.p.A. - Technical specifications subject to change without notice. - All pictures shown are for illustration purposes only.

Prevención del rearme

Mayor seguridad en aplicaciones de paletizado automático

Inxpect monitoriza de manera segura el acceso al área de carga/descarga. Esta solución combina barreras ópticas y radares, redefiniendo el estado del arte y reduciendo el riesgo residual. Los radares 3D Inxpect aseguran la aplicación de seguridad: detectan si hay un operario en la zona y detienen la máquina hasta que la zona esté despejada.

Características principales:

- 3D nativa: cobertura volumétrica (tanto del suelo como de la superficie de trabajo)
- Evita rearmes involuntarios
- Protección altamente dinámica
- Reduce el riesgo residual
- Mejora la productividad

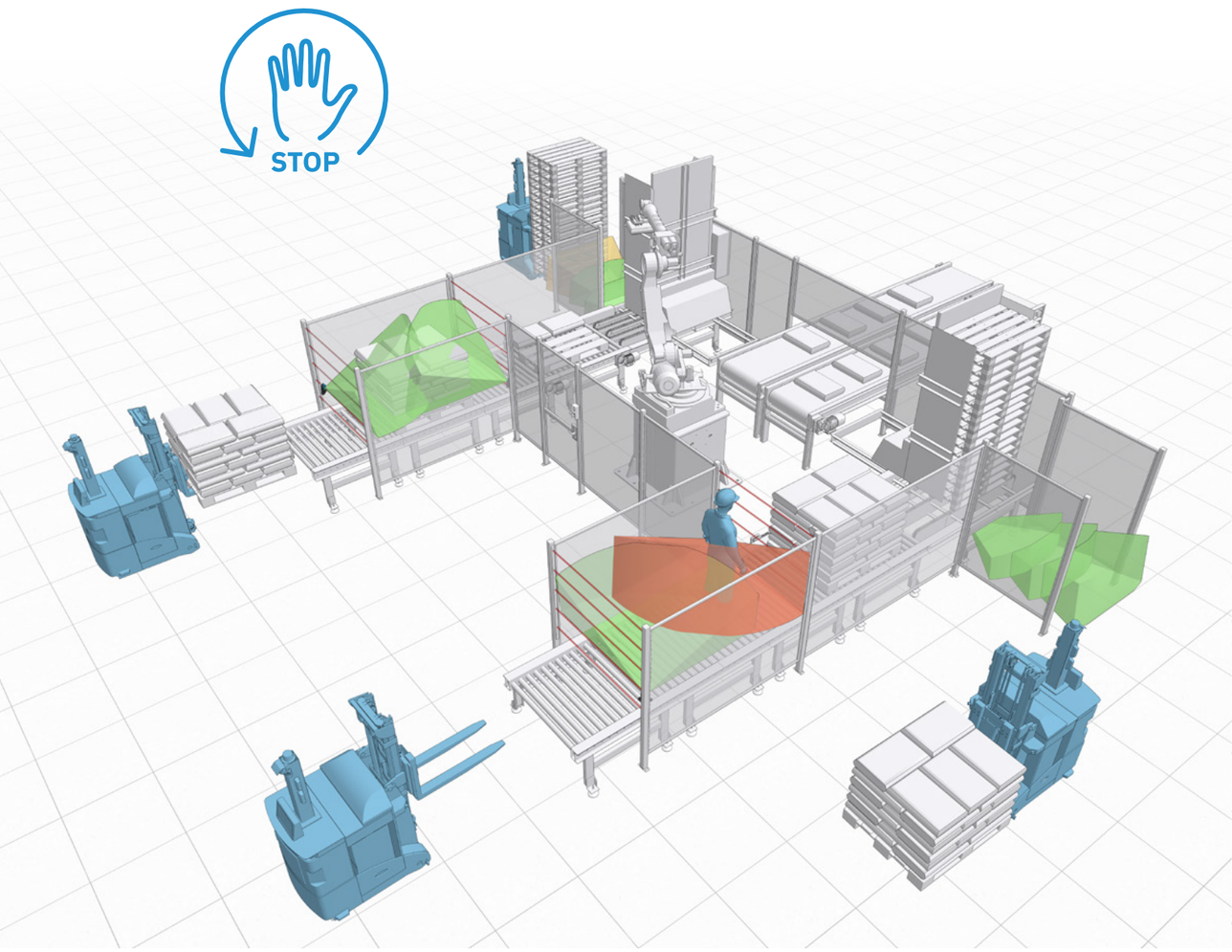

Inxpect product catalogue v3.8 - Copyright © 2026 Inxpect S.p.A. - All rights reserved. - inxpect.com - safety@inxpect.com - Designed and manufactured in Italy by Inxpect.
"Inxpect" and its logo are registered trademarks of Inxpect S.p.A. - Technical specifications subject to change without notice. - All pictures shown are for illustration purposes only.

Prevención del rearme

Mayor seguridad en aplicaciones CNC de carga/descarga automática

Inxpect redefine el estado del arte de las aplicaciones CNC de carga/descarga automática. Los radares 3D de Inxpect simplifican la interacción persona/máquina, evitan rearmes involuntarios y reducen los riesgos residuales, aumentando la eficiencia y la productividad.

Características principales:

- 3D nativa: cobertura volumétrica
- Evita rearmes involuntarios
- Simplifica los procedimientos de acceso
- Mejora la interacción persona/máquina
- Elimina el error humano
- Mejora la productividad

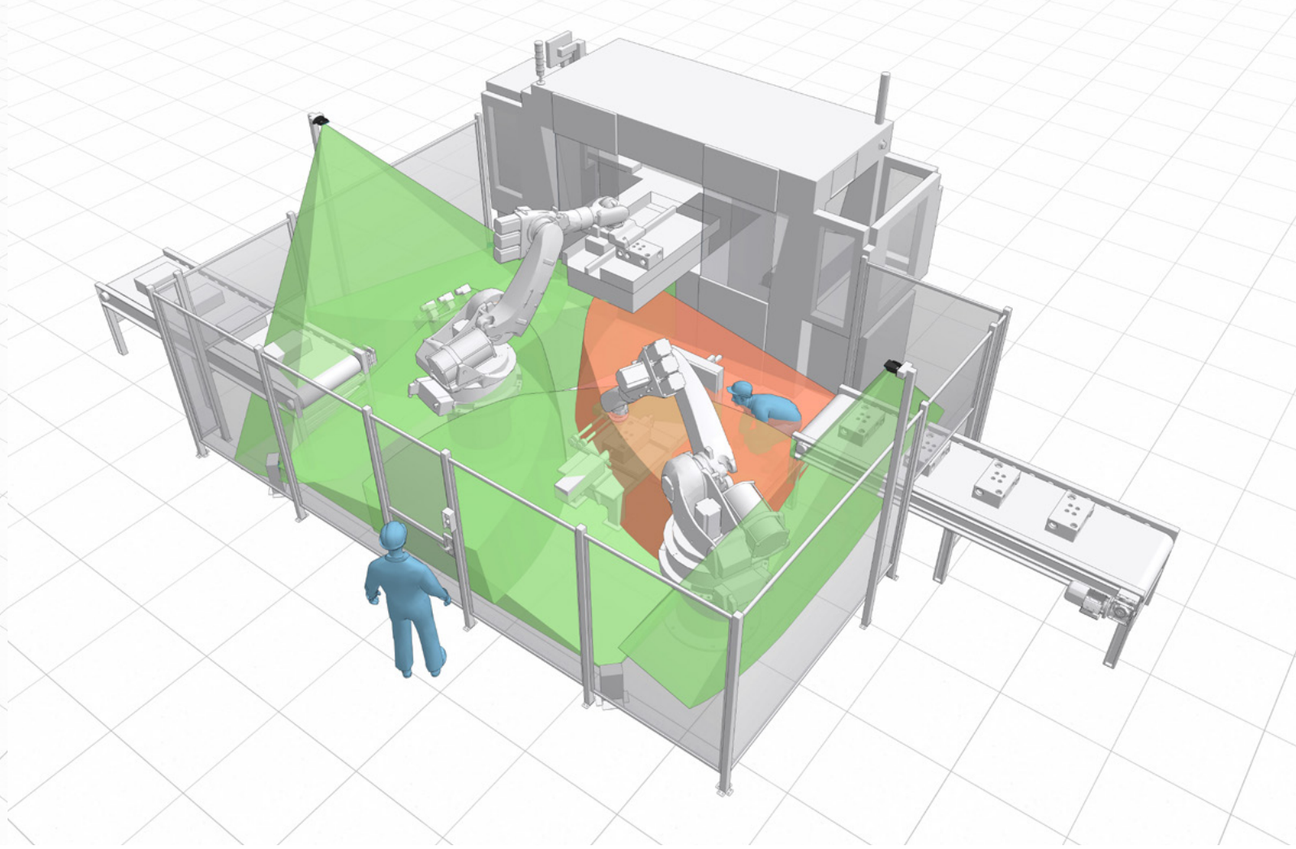

Inxpect product catalogue v3.8 - Copyright © 2026 Inxpect S.p.A. - All rights reserved. - inxpect.com - safety@inxpect.com - Designed and manufactured in Italy by Inxpect.
"Inxpect" and its logo are registered trademarks of Inxpect S.p.A. - Technical specifications subject to change without notice. - All pictures shown are for illustration purposes only.

Prevención del rearme

Mayor seguridad en las obras de perforación subterráneas

El sistema de radar de seguridad Inxpect ofrece una solución fiable para la detección de personas en entornos difíciles. Los sensores de radar resistentes al polvo, colocados estratégicamente a ambos lados de la plataforma, supervisan un radio de hasta 9 metros alrededor de la máquina. Cuando se detecta a un operario, el sistema activa una alarma inmediata, deteniendo el proceso de perforación y reduciendo el riesgo de accidentes.

TEACH-IN
ADAPTIVE SAFETY ON DEMAND

Características principales:

- 3D nativo: cobertura volumétrica
- Adaptación a escenarios cambiantes
- Prevención de reinicios accidentales
- Simplificación de los procedimientos de acceso
- Mejora de la interacción entre personas y máquinas
- Eliminación de errores humanos
- Aumento de la productividad

STOP

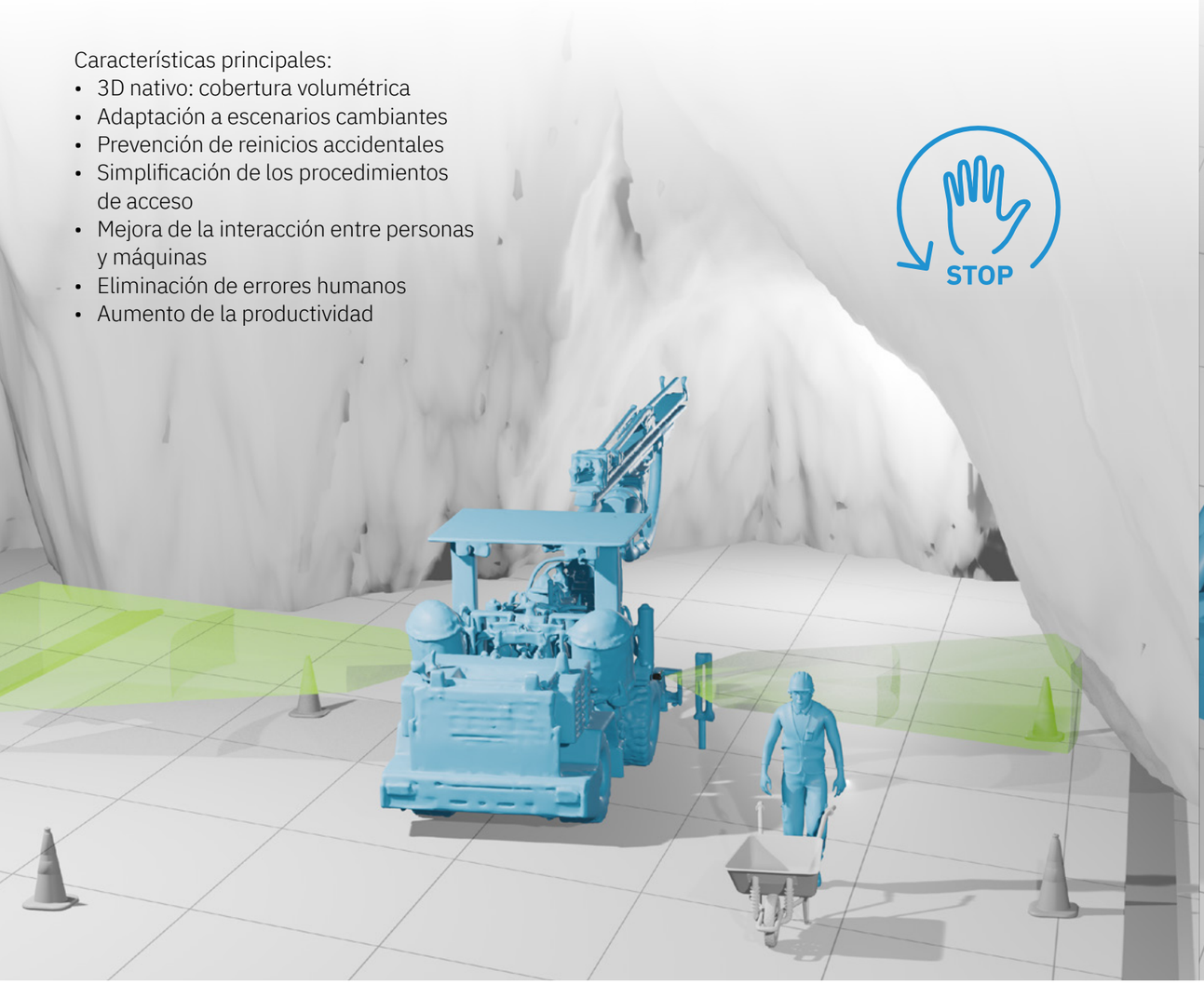

Inxpect product catalogue v3.8 - Copyright © 2026 Inxpect S.p.A. - All rights reserved. - inxpect.com - safety@inxpect.com - Designed and manufactured in Italy by Inxpect.
"Inxpect" and its logo are registered trademarks of Inxpect S.p.A. - Technical specifications subject to change without notice. - All pictures shown are for illustration purposes only.

Prevención del rearme

Mayor seguridad en el ámbito de la perforación de superficie

Nuestro sistema de seguridad por radar es la solución ideal para las perforadoras que operan en entornos difíciles, ya que ofrece una resistencia excepcional al polvo y al agua. Gracias al radar, no es necesaria una rejilla protectora delantera, lo que mejora la facilidad de uso y la eficiencia operativa sin comprometer la seguridad. Esto permite un acceso más fácil y un flujo de trabajo más ágil, garantizando la máxima productividad en condiciones adversas.

TEACH-IN
ADAPTIVE SAFETY ON DEMAND

Main features:

- 3D nativo: cobertura volumétrica
- Adaptación a escenarios cambiantes
- Prevención de reinicios accidentales
- Simplificación de los procedimientos de acceso
- Mejora de la interacción entre personas y máquinas
- Eliminación de errores humanos
- Aumento de la productividad

STOP

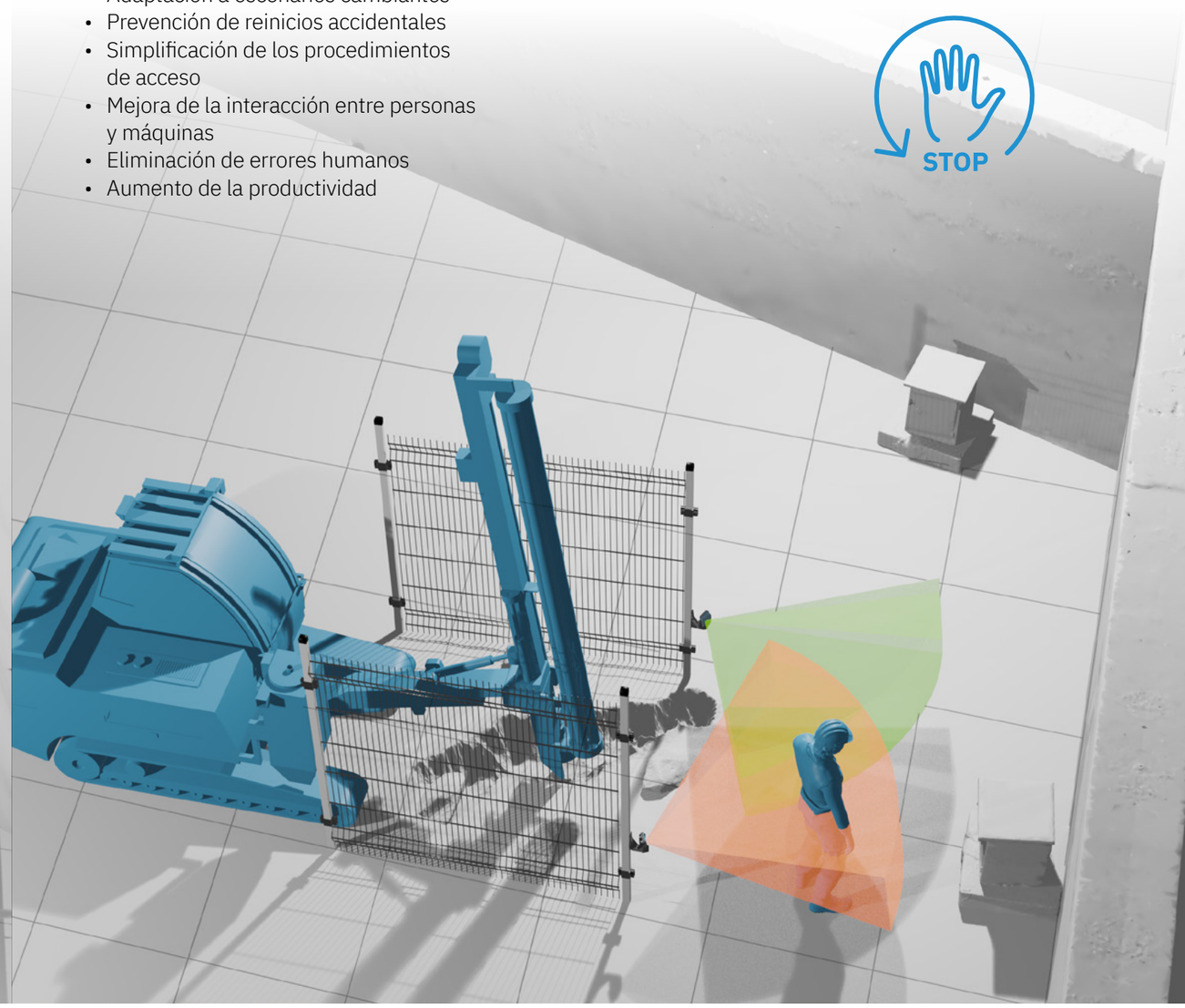

Inxpect product catalogue v3.8 - Copyright © 2026 Inxpect S.p.A. - All rights reserved. - inxpect.com - safety@inxpect.com - Designed and manufactured in Italy by Inxpect.
"Inxpect" and its logo are registered trademarks of Inxpect S.p.A. - Technical specifications subject to change without notice. - All pictures shown are for illustration purposes only.

Sistema inteligente anticolisiones

Aplicación de interior: vehículos de guiado automático

Inxpect aporta seguridad dinámica en las aplicaciones de vehículos de guiado automático. Los radares 3D son los sensores ideales para sistemas anticolisión: funcionan incluso con presencia de polvo, desechos, lluvia y reflejos de luz. Son eficaces para detectar cargas en suspensión, proporcionan cobertura volumétrica y se adaptan perfectamente tanto en interiores como en exteriores.

Características principales:

- 3D nativa: cobertura volumétrica
- Efectivo detectando cargas suspendidas
- Eficaz incluso con presencia de polvo, desechos, humo, lluvia y reflejos de luz
- Aplicaciones interiores y exteriores

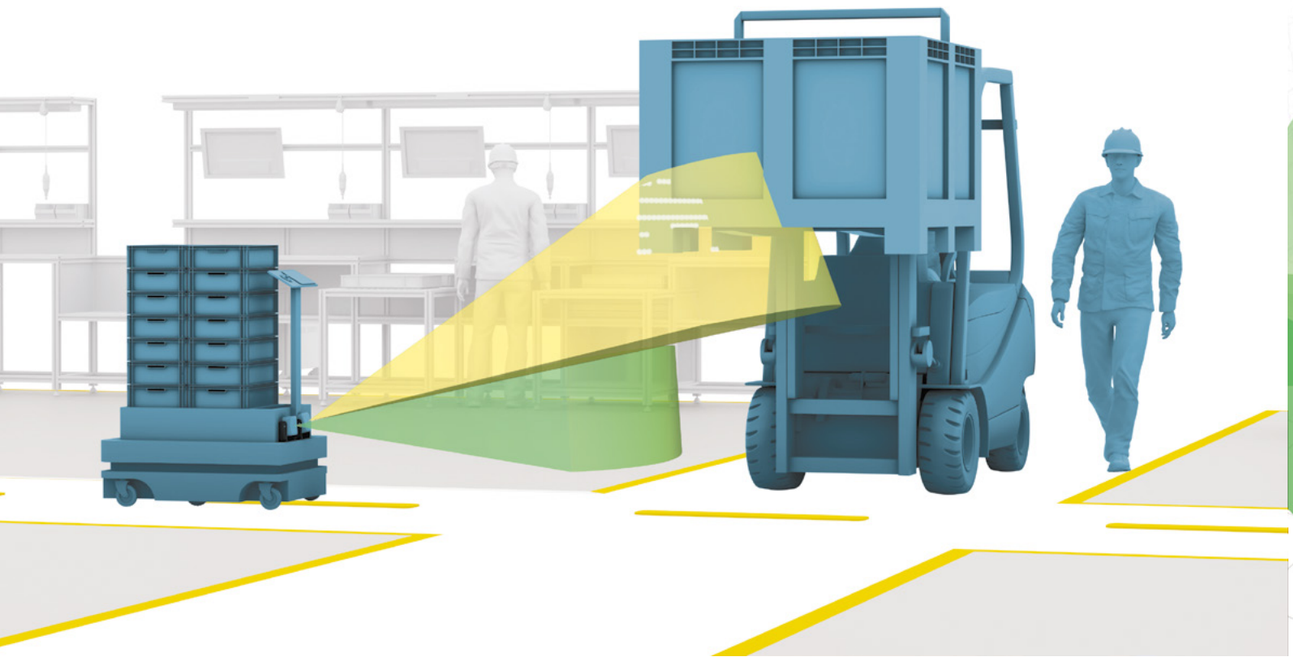

Inxpect product catalogue v3.8 - Copyright © 2026 Inxpect S.p.A. - All rights reserved. - inxpect.com - safety@inxpect.com - Designed and manufactured in Italy by Inxpect.
"Inxpect" and its logo are registered trademarks of Inxpect S.p.A. - Technical specifications subject to change without notice. - All pictures shown are for illustration purposes only.

Sistema inteligente anticolisiones

Aplicación de interior: Pick and Place

Inxpect introduce la seguridad dinámica en las aplicaciones Pick and Place. El radar 3D de Inxpect simplifica la interacción entre personas y máquinas, proporciona protección dinámica y es fácil de configurar. Al adaptarse a escenarios cambiantes, el radar 3D de Inxpect incrementa la eficiencia y la productividad.

Características principales:

- 3D nativa: cobertura volumétrica
- Adaptable a escenarios cambiantes
- Protección muy dinámica
- Configuración sencilla

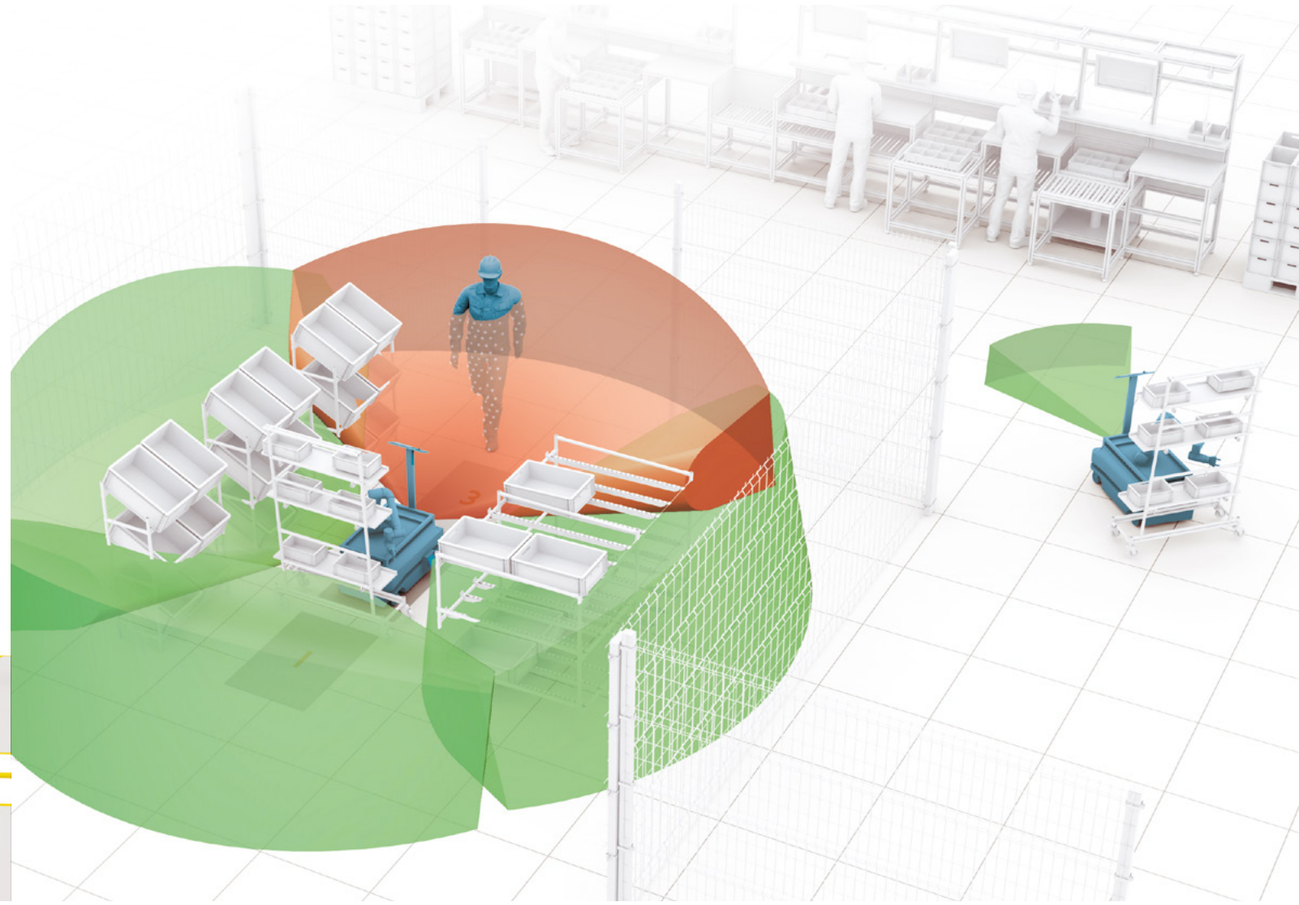

Inxpect product catalogue v3.8 - Copyright © 2026 Inxpect S.p.A. - All rights reserved. - inxpect.com - safety@inxpect.com - Designed and manufactured in Italy by Inxpect.
"Inxpect" and its logo are registered trademarks of Inxpect S.p.A. - Technical specifications subject to change without notice. - All pictures shown are for illustration purposes only.

Sistema inteligente anticolisiones

Aplicación de exterior: zona de construcción

Inxpect garantiza la máxima seguridad incluso en condiciones ambientales adversas. El polvo, el humo, la lluvia o los desechos de producción no causan falsas alarmas. La cobertura volumétrica de los radares 3D de Inxpect previene las colisiones con cargas suspendidas o elementos aerotransportados.

Características principales:

- Eficaz incluso con humo, polvo, desechos, lluvia, niebla, nieve y reflejos de luz
- Reduce las falsas alarmas
- Radar 3D: protección volumétrica
- Temperatura de funcionamiento -30° + 60°

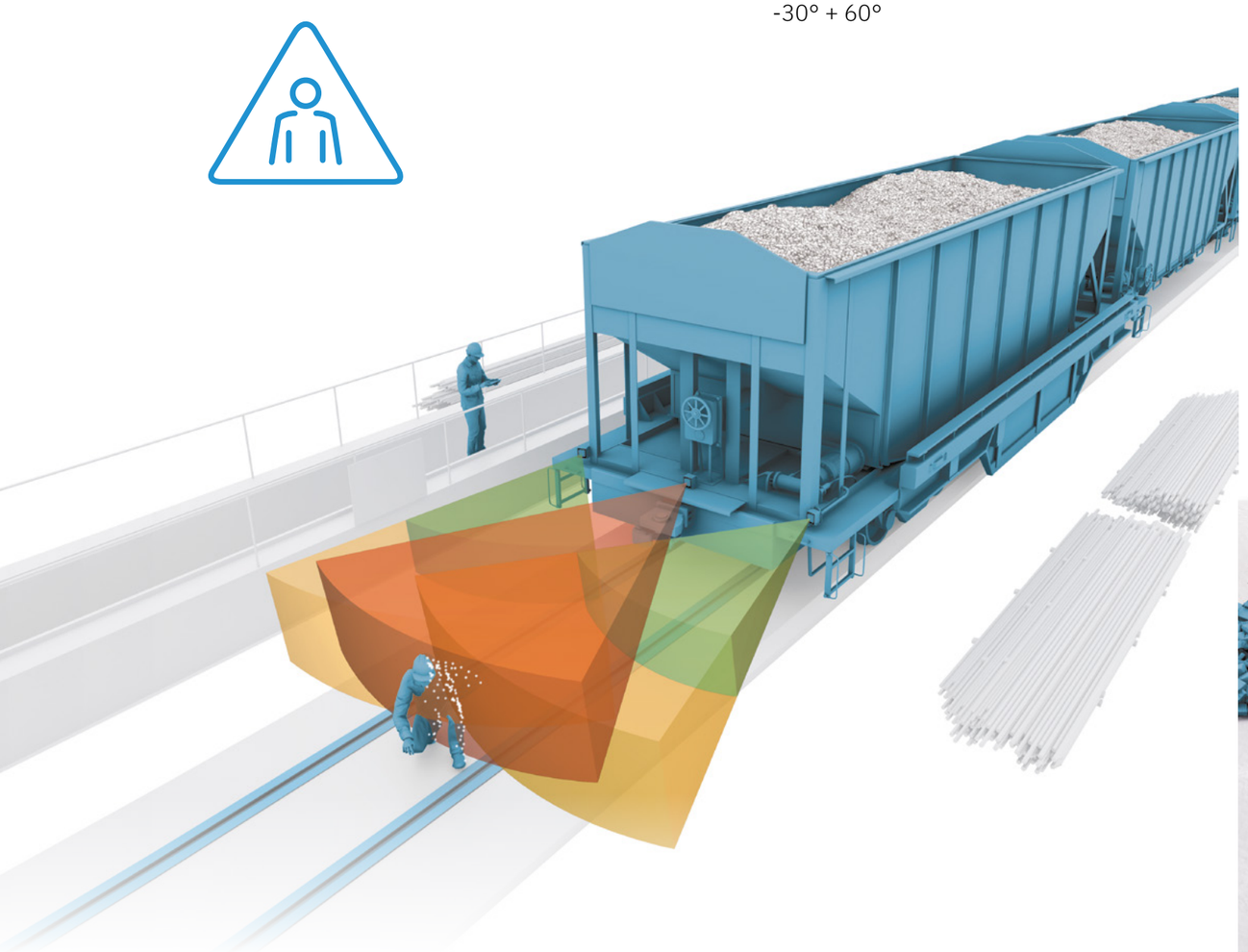

Inxpect product catalogue v3.8 - Copyright © 2026 Inxpect S.p.A. - All rights reserved. - inxpect.com - safety@inxpect.com - Designed and manufactured in Italy by Inxpect.
"Inxpect" and its logo are registered trademarks of Inxpect S.p.A. - Technical specifications subject to change without notice. - All pictures shown are for illustration purposes only.

Sistema inteligente anticolisiones

Aplicación de exterior: zona de construcción

Inxpect garantiza la máxima seguridad incluso en condiciones ambientales adversas. Los radares 3D de Inxpect son una ayuda excelente para monitorizar las áreas donde hay máquinas en movimiento, ya que permiten un análisis completo del área en múltiples niveles.

Características principales:

- Eficaz incluso con humo, polvo, desechos,
- lluvia, niebla, nieve y reflejos de luz
- Reduce las falsas alarmas
- Aplicaciones en interior y exterior
- Radar 3D: protección volumétrica
- Temperatura de funcionamiento -30° + 60°

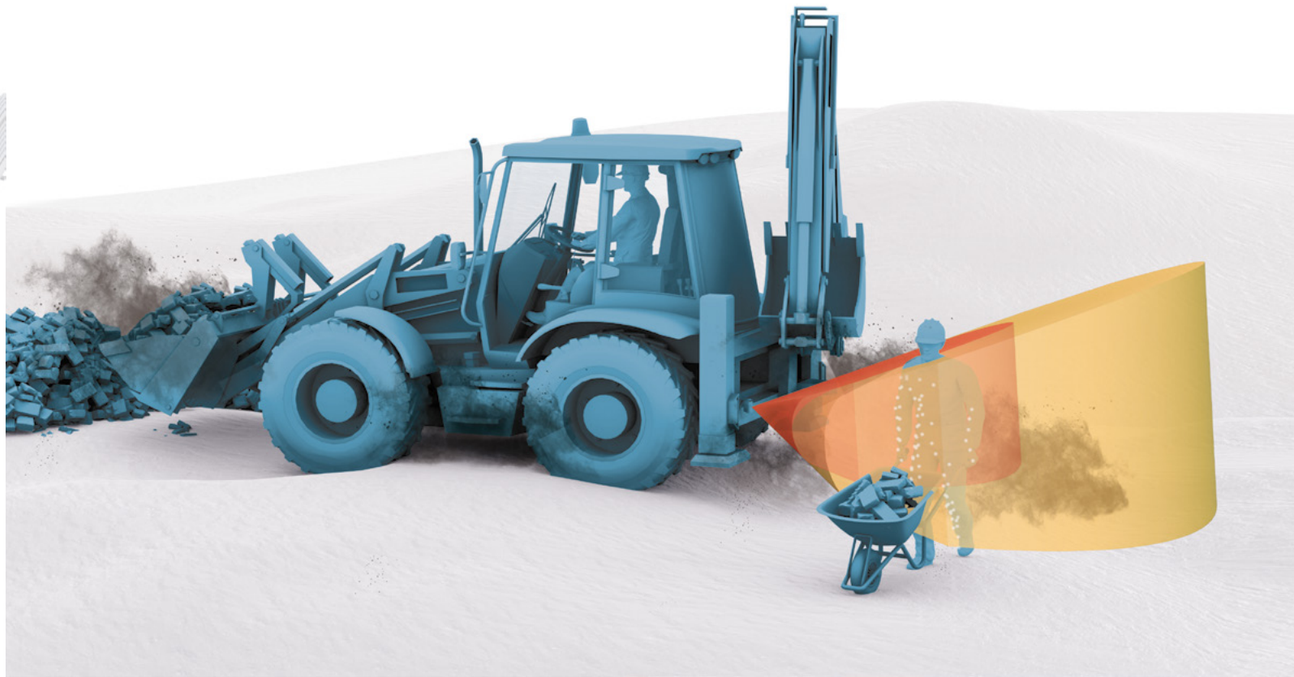

Inxpect product catalogue v3.8 - Copyright © 2026 Inxpect S.p.A. - All rights reserved. - inxpect.com - safety@inxpect.com - Designed and manufactured in Italy by Inxpect.
"Inxpect" and its logo are registered trademarks of Inxpect S.p.A. - Technical specifications subject to change without notice. - All pictures shown are for illustration purposes only.

INXPECT
Sense the world in 3D

Inxpect S.p.A.
Via Serpente, 91
25131 Brescia (IT)
T +39 0305785105
safety@inxpect.com
www.inxpect.com

Inxpect Deutschland GmbH
Im Gewerbepark 27
91093 Heßdorf (DE)
T +49 91357366926
hello@inxpect.de
www.inxpect.de

Inxpect Electronics Co., Ltd.
Room 707, 6th Floor, Building 1,
No.8 Dongdaqiao Road,
Chaoyang District, Beijing (CN)
hello-china@inxpect.com
www.inxpect.com.cn

Inxpect North America Corp.
10375 N. Baldev Court, Suite B
Milwaukee, Wisconsin 53092 (US)
T +1 4148587644
hello@inxpect.us
www.inxpect.us